KATALOG

FUNDAMENTY PREFABRYKOWANE SF
POD SŁUPY MOCNE
WG EUROKODU 2

Producent prefabrykatów:

WPŻ Elbud Gdańsk
Rafał Zdrojewski
tel.: + 48 58 686 61 03
tel.: + 48 535 004 495
e-mail: biuro@elbudgdansk.pl

Jednostka projektowa:

ENPROM Sp. z o. o.
ul. Taneczna 18c
02-829 Warszawa
tel.: + 48 22 203 41 58
tel.: + 48 22 203 41 59
e-mail: office@enprom.pl
www.enprom.pl

Autorzy opracowania:

Piotr Czkuj
Tel.: +48 533 350 759
p.czkuj@enprom.pl

Maciej Szczygeł
Tel.: +48 533 350 767
m.szczygel@enprom.pl

ZESTAWIENIE FUNDAMENTÓW PREFABRYKOWANYCH FS										
Nazwa fundamentu	Długość płyty	Szerokość płyty	Wysokość	Rodzaj kotwy	Nośność fundamentu na wyrywanie		Nośność fundamentu na wciskanie		Ciężar fundamentu	Nr str
	[mm]	[mm]	[mm]	[mm]	V_z [kN]	H_{xy} [kN]	V_z [kN]	H_{xy} [kN]	[kg]	
SF 320x550/372 [KZ-65/90]	320	550	372	KZ -65/90	1126	149	1355	177	23840	3
SF 320x550/432 [KZ-65/90]	320	550	432	KZ -65/90	1126	149	1355	177	25484	4
SF 400x600/422 [KZ-65/90]	400	600	422	KZ -65/90	1126	149	1355	177	39664	5
SF 500x600/422 [KZ-65/90]	500	600	422	KZ -65/90	1126	149	1355	177	44770	6
SF 600x600/422 [KZ-65/90]	600	600	422	KZ -65/90	1126	149	1355	177	49876	7
SF 400x600/482 [KZ-65/90]	400	600	482	KZ -65/90	1126	149	1355	177	40974	8
SF 500x600/482 [KZ-65/90]	500	600	482	KZ -65/90	1126	149	1355	177	46080	9
SF 600x600/482 [KZ-65/90]	600	600	482	KZ -65/90	1126	149	1355	177	51186	10
SF 320x550/372 [KZ-70/95]	320	550	372	KZ-70/95	1400	178	1650	210	23840	11
SF 320x550/432 [KZ-70/95]	320	550	432	KZ-70/95	1400	178	1650	210	25484	12
SF 400x600/422 [KZ-70/95]	400	600	422	KZ-70/95	1400	178	1650	210	39664	13
SF 500x600/422 [KZ-70/95]	500	600	422	KZ-70/95	1400	178	1650	210	44770	14
SF 600x600/422 [KZ-70/95]	600	600	422	KZ-70/95	1400	178	1650	210	49876	15
SF 400x600/482 [KZ-70/95]	400	600	482	KZ-70/95	1400	178	1650	210	40974	16
SF 500x600/482 [KZ-70/95]	500	600	482	KZ-70/95	1400	178	1650	210	46080	17
SF 600x600/482 [KZ-70/95]	600	600	482	KZ-70/95	1400	178	1650	210	51186	18
SF 320x550/372 [KZ-80]	320	550	372	KZ-80	1650	210	2000	256	23840	19
SF 320x550/432 [KZ-80]	320	550	432	KZ-80	1650	210	2000	256	25484	20
SF 400x600/422 [KZ-80]	400	600	422	KZ-80	1650	210	2000	256	39664	21
SF 500x600/422 [KZ-80]	500	600	422	KZ-80	1650	210	2000	256	44770	22
SF 600x600/422 [KZ-80]	600	600	422	KZ-80	1650	210	2000	256	49876	23
SF 400x600/482 [KZ-80]	400	600	482	KZ-80	1650	210	2000	256	40974	24
SF 500x600/482 [KZ-80]	500	600	482	KZ-80	1650	210	2000	256	46080	25
SF 600x600/482 [KZ-80]	600	600	482	KZ-80	1650	210	2000	256	51186	26
SF 320x550/372 [KZ-70-1]	320	550	372	KZ-70-1	2000	326	2200	368	23840	27
SF 320x550/432 [KZ-70-1]	320	550	432	KZ-70-1	2000	326	2200	368	25484	28
SF 400x600/422 [KZ-70-1]	400	600	422	KZ-70-1	2000	326	2200	368	39664	29
SF 500x600/422 [KZ-70-1]	500	600	422	KZ-70-1	2000	326	2200	368	44770	30
SF 600x600/422 [KZ-70-1]	600	600	422	KZ-70-1	2000	326	2200	368	49876	31
SF 400x600/482 [KZ-70-1]	400	600	482	KZ-70-1	2000	326	2200	368	40974	32
SF 500x600/482 [KZ-70-1]	500	600	482	KZ-70-1	2000	326	2200	368	46080	33
SF 600x600/482 [KZ-70-1]	600	600	482	KZ-70-1	2000	326	2200	368	51186	34
SF 320x550/372 [KZ-80-1]	320	550	372	KZ-80-1	2120	350	2400	410	23840	35
SF 320x550/432 [KZ-80-1]	320	550	432	KZ-80-1	2120	350	2400	410	25484	36
SF 400x600/422 [KZ-80-1]	400	600	422	KZ-80-1	2120	350	2400	410	39664	37
SF 500x600/422 [KZ-80-1]	500	600	422	KZ-80-1	2120	350	2400	410	44770	38
SF 600x600/422 [KZ-80-1]	600	600	422	KZ-80-1	2120	350	2400	410	49876	39
SF 400x600/482 [KZ-80-1]	400	600	482	KZ-80-1	2120	350	2400	410	40974	40
SF 500x600/482 [KZ-80-1]	500	600	482	KZ-80-1	2120	350	2400	410	46080	41
SF 600x600/482 [KZ-80-1]	600	600	482	KZ-80-1	2120	350	2400	410	51186	42
SF 320x550/372 [6M48]	320	550	372	6M48	2000	550	2800	600	23840	43
SF 320x550/432 [6M48]	320	550	432	6M48	2000	550	2800	600	25484	44
SF 400x600/422 [6M48]	400	600	422	6M48	2000	550	2800	600	39664	45
SF 500x600/422 [6M48]	500	600	422	6M48	2000	550	2800	600	44770	46
SF 600x600/422 [6M48]	600	600	422	6M48	2000	550	2800	600	49876	47
SF 400x600/482 [6M48]	400	600	482	6M48	2000	550	2800	600	40974	48
SF 500x600/482 [6M48]	500	600	482	6M48	2000	550	2800	600	46080	49
SF 600x600/482 [6M48]	600	600	482	6M48	2000	550	2800	600	51186	50

SF 320x550/372 [KZ-65/90]

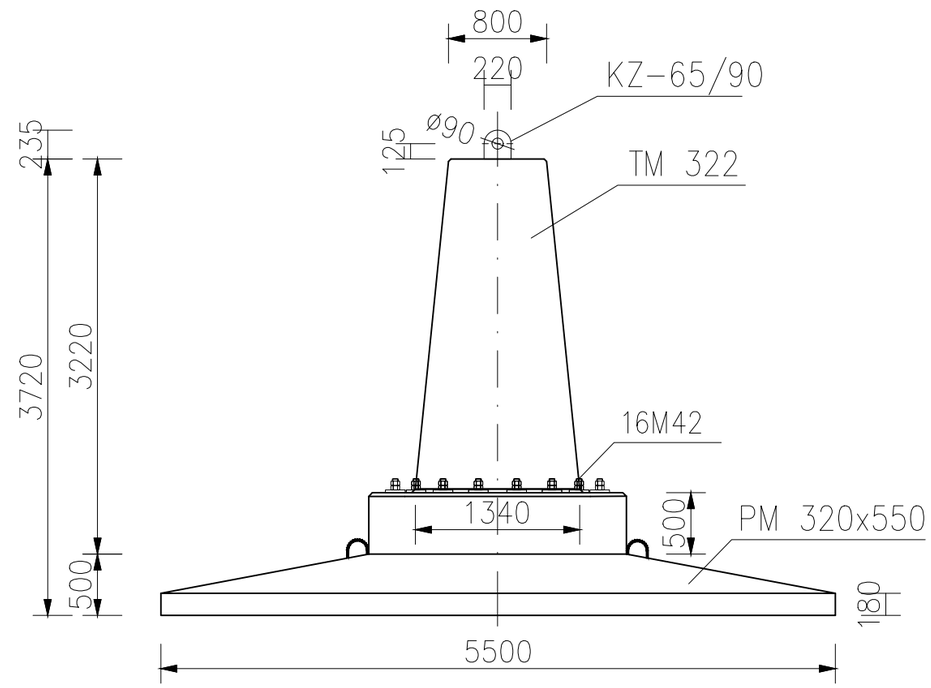

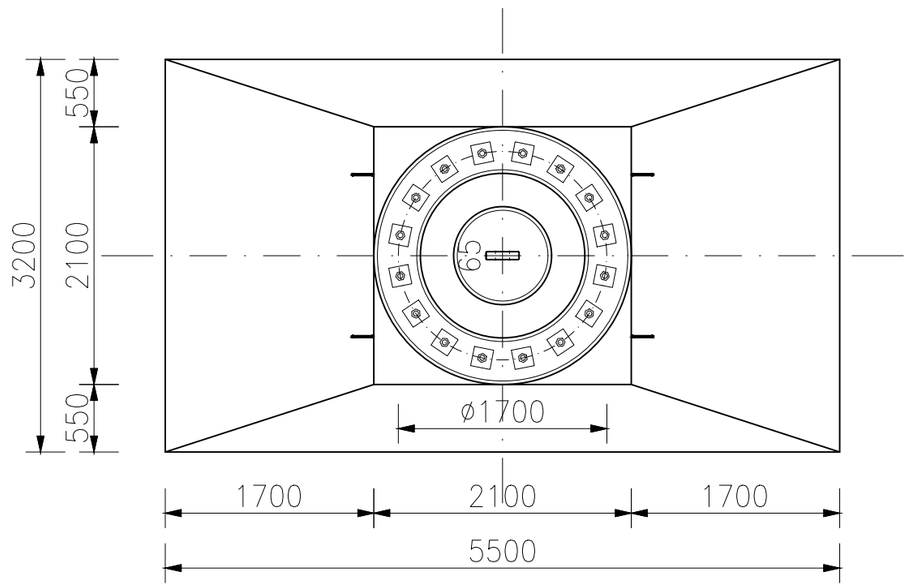

Nośność fundamentu		
Wyrywanie	Vz = 1126kN	H_{xy} = 149kN
Wciskanie	Vz = 1355kN	H_{xy} = 177kN

V_z – siła pionowa
H_{xy} – wypadkowa siła pozioma

Zestawienie materiałów

Fundament prefabrykowany SF 320x550/372 [KZ-65/90]	Masa [kg]
Trzon TM 322	9580
Płyta PM 320x550	14260
Razem:	23840

Beton: C30/37 W8
Stal: S355J2

Jednostka projektowa:

ENPROM®

ENPROM Sp. z.o.o.
ul. Taneczna 18c, 02-829 Warszawa

Producent prefabrykatów:

WPŻ Elbud Gdańsk sp. z o.o.
Wytwórnia Prefabrykatów Żelbetowych

WPŻ Elbud Gdańsk sp. z.o.o.
Owśnice 1, 83-407 Łubiana

Skala		Strona
1:50	Fundament prefabrykowany SF 320x550/372 [KZ-65/90]	3

SF 320x550/432 [KZ-65/90]

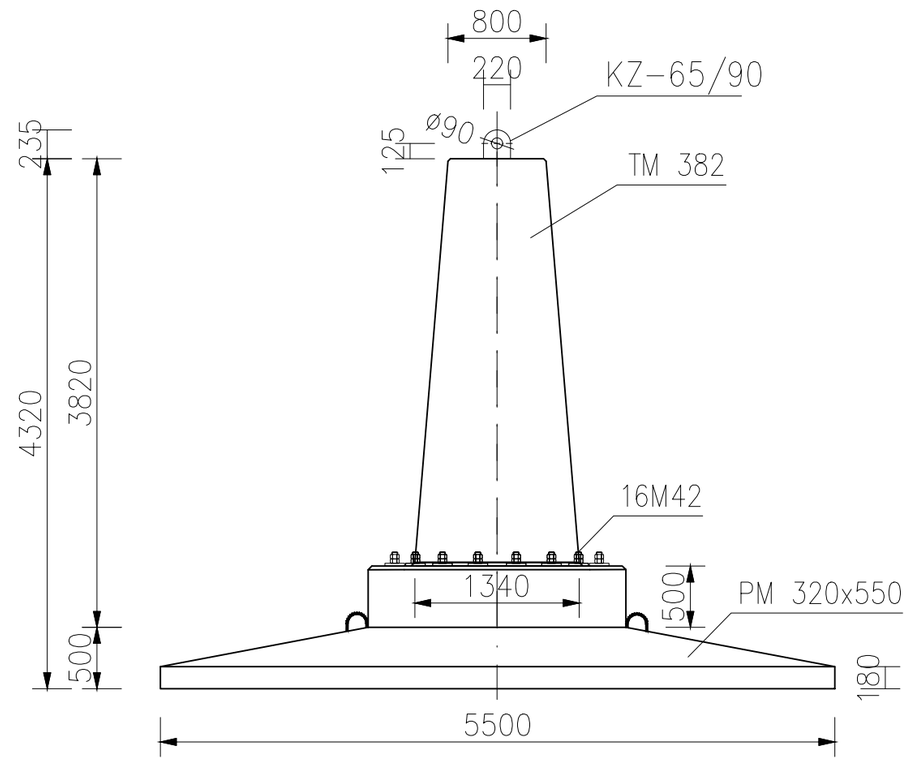

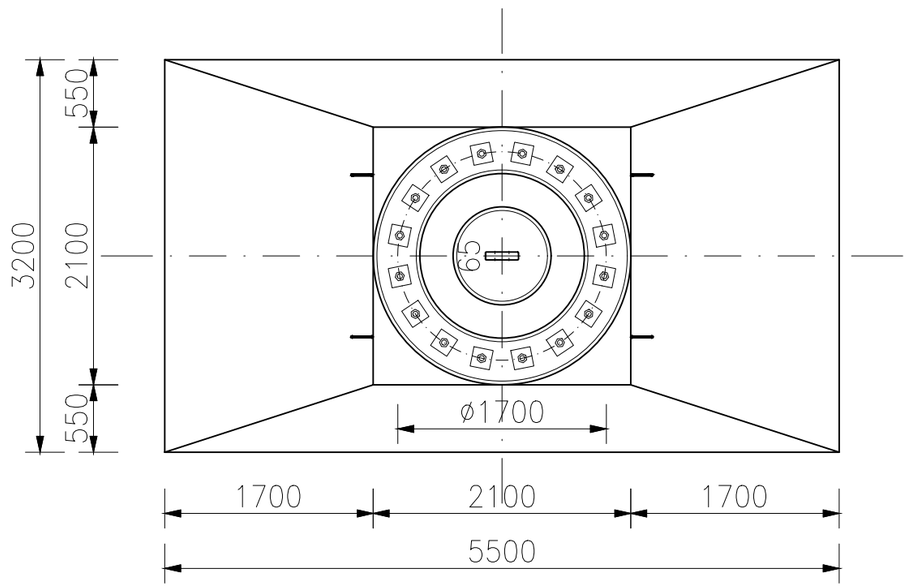

Nośność fundamentu		
Wyrywanie	Vz = 1126kN	H_{xy} = 149kN
Wciskanie	Vz = 1355kN	H_{xy} = 177kN

V_z – siła pionowa
H_{xy} – wypadkowa siła pozioma

Zestawienie materiałów

Fundament prefabrykowany SF 320x550/432[KZ-65/90]	Masa [kg]
Trzon TM 382	11224
Płyta PM 320x550	14260
Razem:	25484

Beton: C30/37 W8
Stal: S355J2

Jednostka projektowa:

ENPROM®

ENPROM Sp. z.o.o.
ul. Taneczna 18c, 02-829 Warszawa

Producent prefabrykatów:

WPŻ Elbud Gdańsk sp. z o.o.
Wytwórnia Prefabrykatów Żelbetowych

WPŻ Elbud Gdańsk sp. z.o.o.
Owśnice 1, 83-407 Łubiana

Skala		Strona
1:50	Fundament prefabrykowany SF 320x550/432 [KZ-65/90]	4

SF 400x600/422 [KZ-65/90]

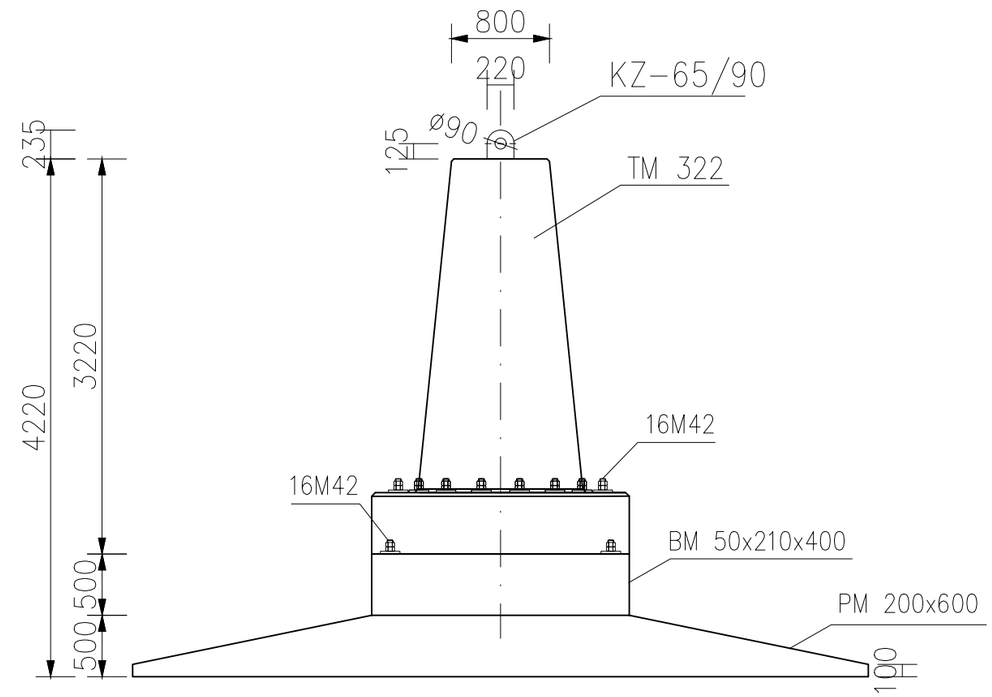

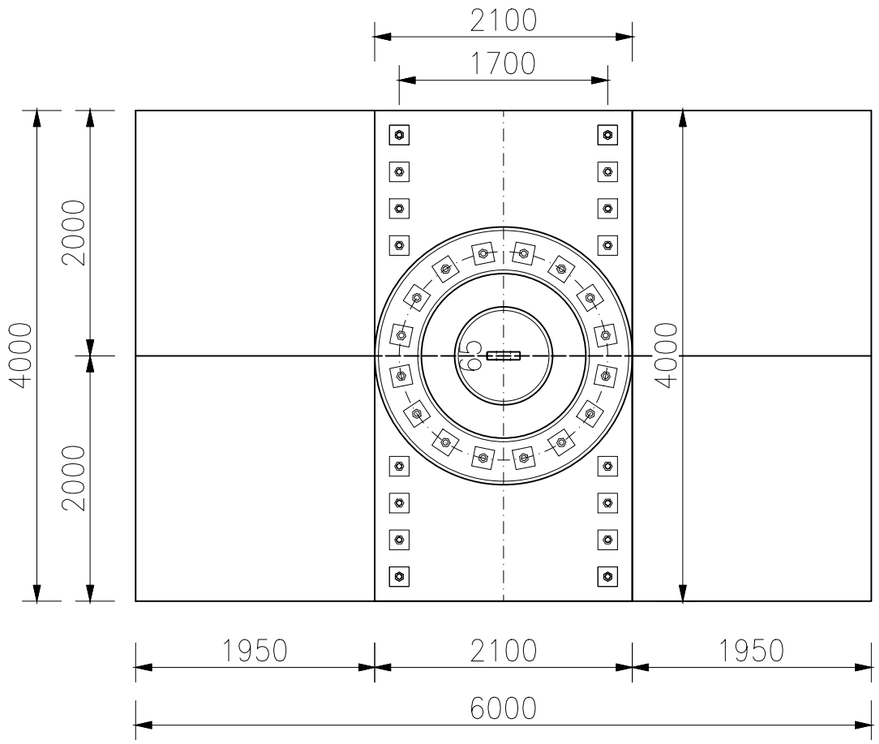

Nośność fundamentu		
Wyrywanie	Vz = 1126kN	H_{xy} = 149kN
Wciskanie	Vz = 1355kN	H_{xy} = 177kN

V_z – siła pionowa
H_{xy} – wypadkowa siła pozioma

Zestawienie materiałów

Fundament prefabrykowany SF 400x600/422[KZ-65/90]	Masa [kg]
Trzon TM 322	9580
Belka BM 50x210x400	9660
2xPłyta PM 200x600	20424
Razem:	39664

Beton: C30/37 W8
Stal: S355J2

Jednostka projektowa:

ENPROM®

ENPROM Sp. z.o.o.
ul. Taneczna 18c, 02-829 Warszawa

Producent prefabrykatów:

WPŻ Elbud Gdańsk sp. z o.o.
Wytwórnia Prefabrykatów Żelbetowych

WPŻ Elbud Gdańsk sp. z.o.o.
Owśnice 1, 83-407 Łubiana

Skala		Strona
1:50	Fundament prefabrykowany SF 400x600/422 [KZ-65/90]	5

SF 500x600/422 [KZ-65/90]

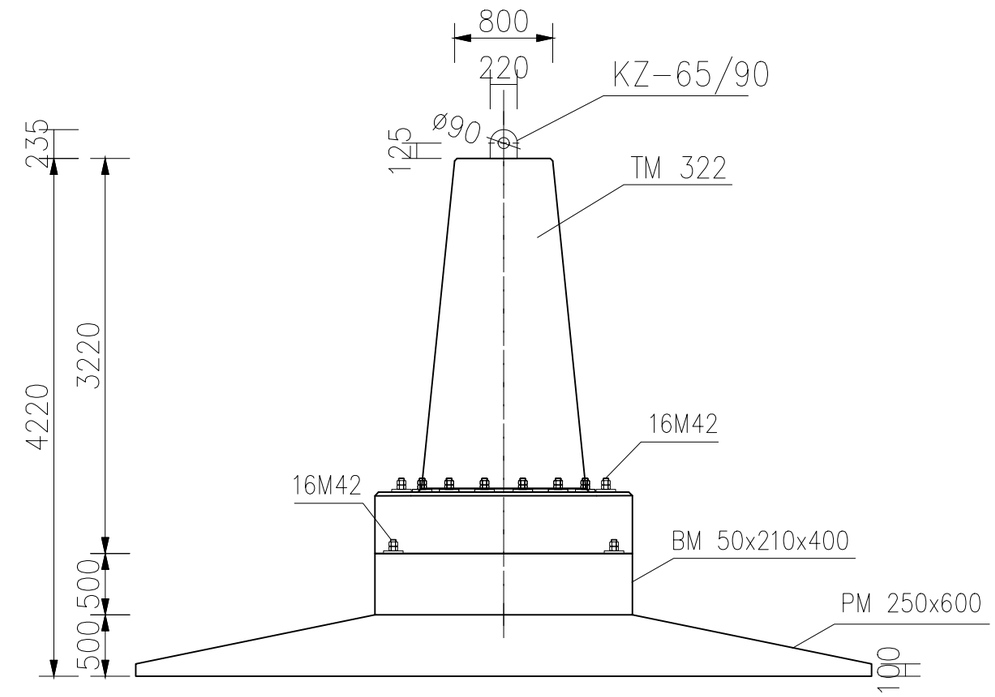

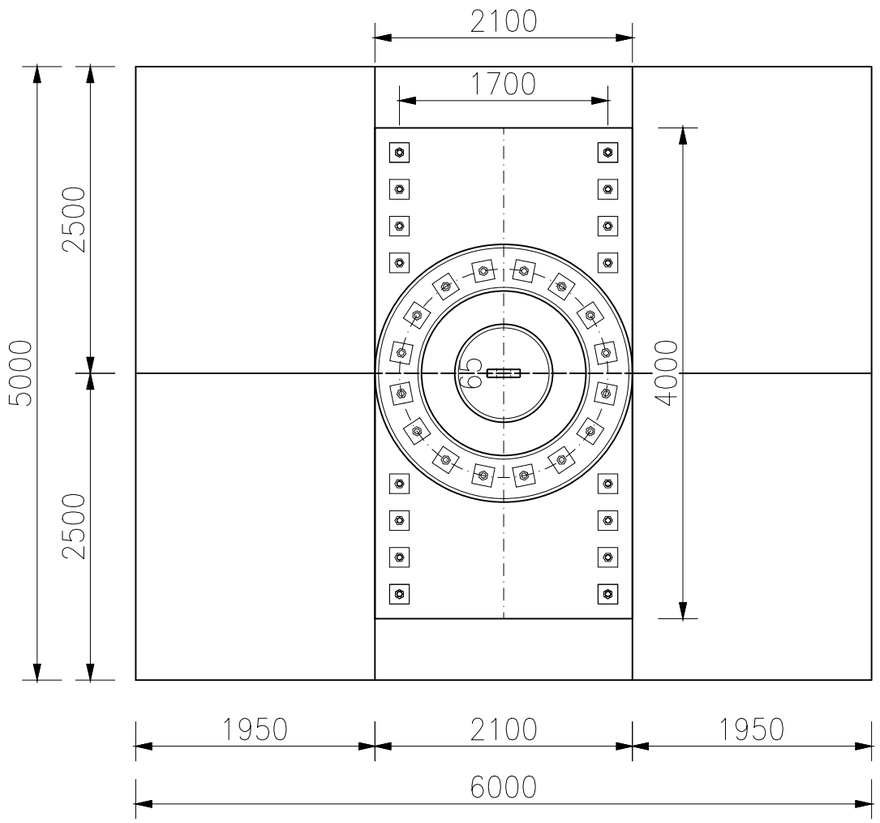

Nośność fundamentu		
Wyrywanie	Vz = 1126kN	H_{xy} = 149kN
Wciskanie	Vz = 1355kN	H_{xy} = 177kN

V_z – siła pionowa
H_{xy} – wypadkowa siła pozioma

Zestawienie materiałów

Fundament prefabrykowany SF 500x600/422[KZ-65/90]	Masa [kg]
Trzon TM 322	9580
Belka BM 50x210x400	9660
2xPłyta PM 250x600	25530
Razem:	44770

Beton: C30/37 W8
Stal: S355J2

Jednostka projektowa:

ENPROM Sp. z.o.o.
ul. Taneczna 18c, 02-829 Warszawa

Producent prefabrykatów:

WPŻ Elbud Gdańsk sp. z.o.o.
Owśnice 1, 83-407 Łubiana

Skala		Strona
1:50	Fundament prefabrykowany SF 500x600/422 [KZ-65/90]	6

SF 600x600/422 [KZ-65/90]

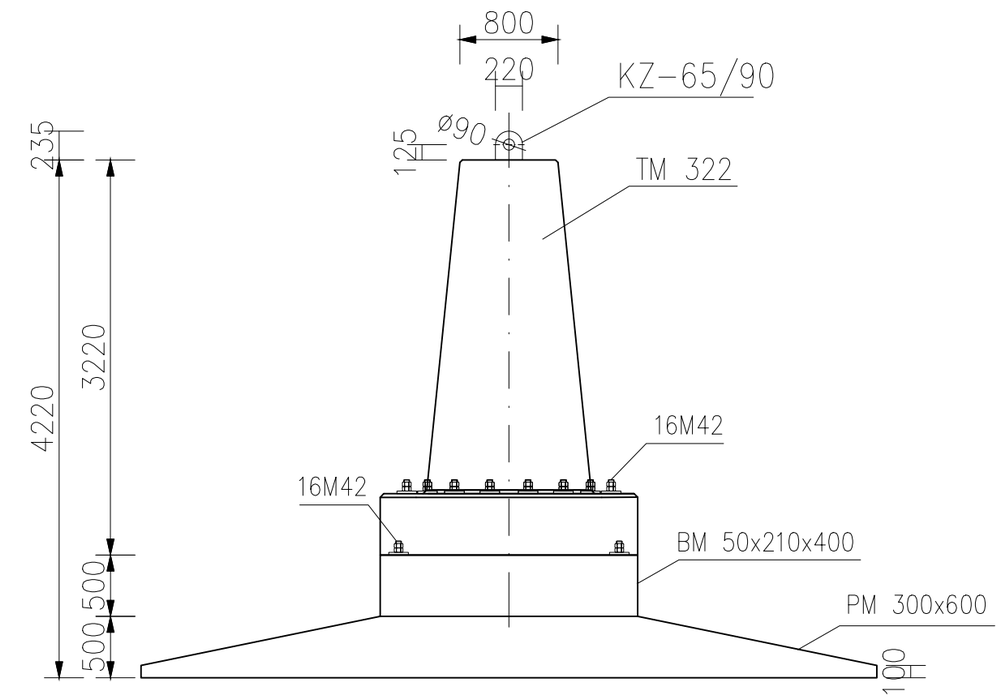

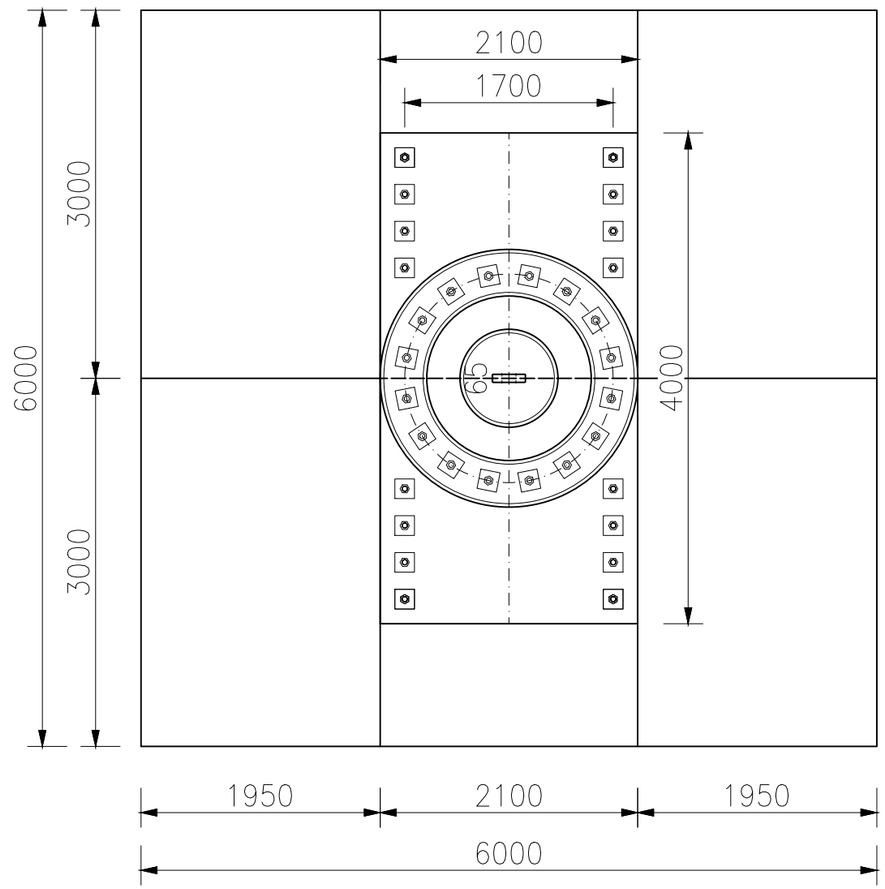

Nośność fundamentu		
Wyrywanie	Vz = 1126kN	H_{xy} = 149kN
Wciskanie	Vz = 1355kN	H_{xy} = 177kN

V_z – siła pionowa
H_{xy} – wypadkowa siła pozioma

Zestawienie materiałów

Fundament prefabrykowany SF 600x600/422 [KZ-65/90]	Masa [kg]
Trzon TM 322	9580
Belka BM 50x210x400	9660
2xPłyta PM 300x600	30636
Razem:	49876

Beton: C30/37 W8
Stal: S355J2

Jednostka projektowa:

ENPROM Sp. z.o.o.
ul. Taneczna 18c, 02-829 Warszawa

Producent prefabrykatów:

WPŻ Elbud Gdańsk sp. z.o.o.
Owśnice 1, 83-407 Łubiana

Skala 1:50	Fundament prefabrykowany SF 600x600/422 [KZ-65/90]	Strona 7

SF 400x600/482 [KZ-65/90]

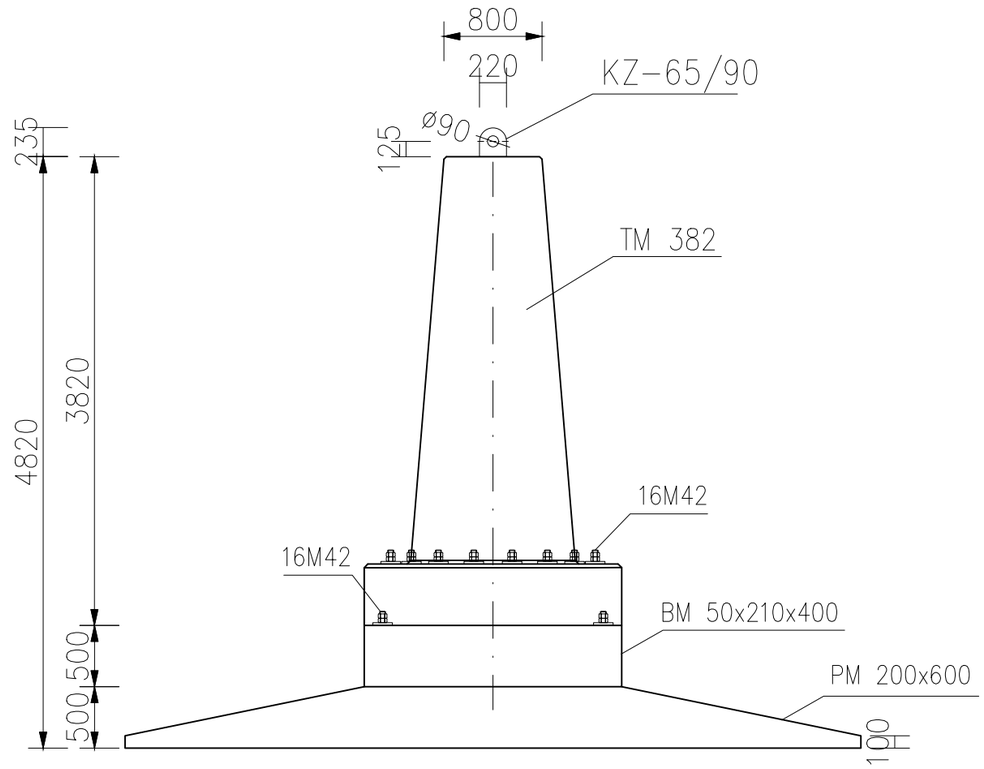

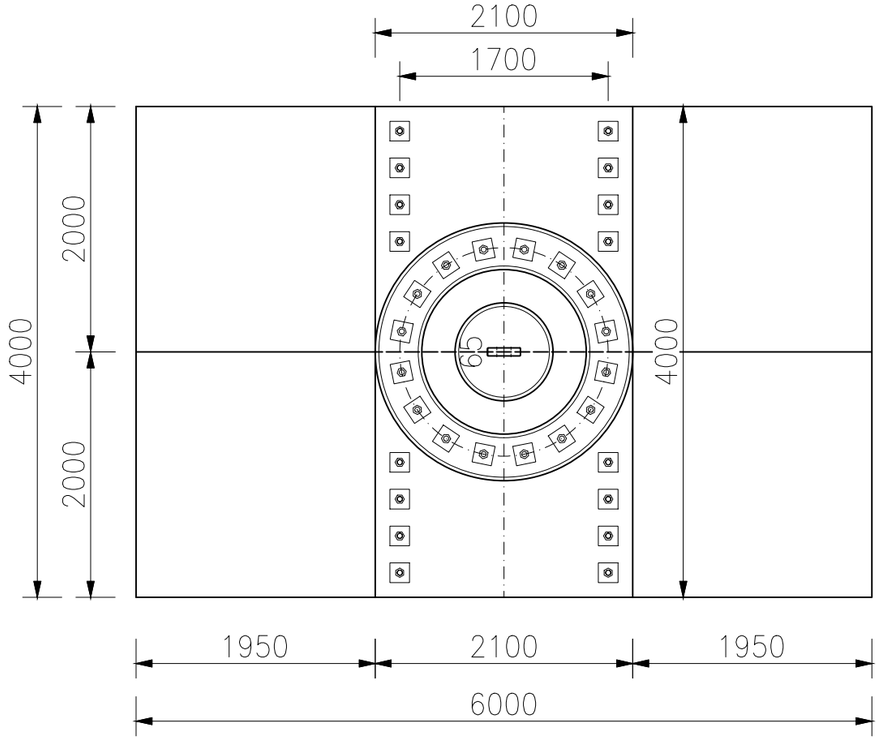

Nośność fundamentu		
Wyrywanie	Vz = 1126kN	H_{xy} = 149kN
Wciskanie	Vz = 1355kN	H_{xy} = 177kN

V_z – siła pionowa
H_{xy} – wypadkowa siła pozioma

Zestawienie materiałów

Fundament prefabrykowany SF 400x600/482[KZ-65/90]	Masa [kg]
Trzon TM 382	10890
Belka BM 50x210x400	9660
2xPłyta PM 200x600	20424
Razem:	40974

Beton: C30/37 W8
Stal: S355J2

Jednostka projektowa:

ENPROM Sp. z.o.o.
ul. Taneczna 18c, 02-829 Warszawa

Producent prefabrykatów:

WPŻ Elbud Gdańsk sp. z.o.o.
Owśnice 1, 83-407 Łubiana

Skala 1:50	Fundament prefabrykowany SF 400x600/482 [KZ-65/90]	Strona 8

SF 500x600/482 [KZ-65/90]

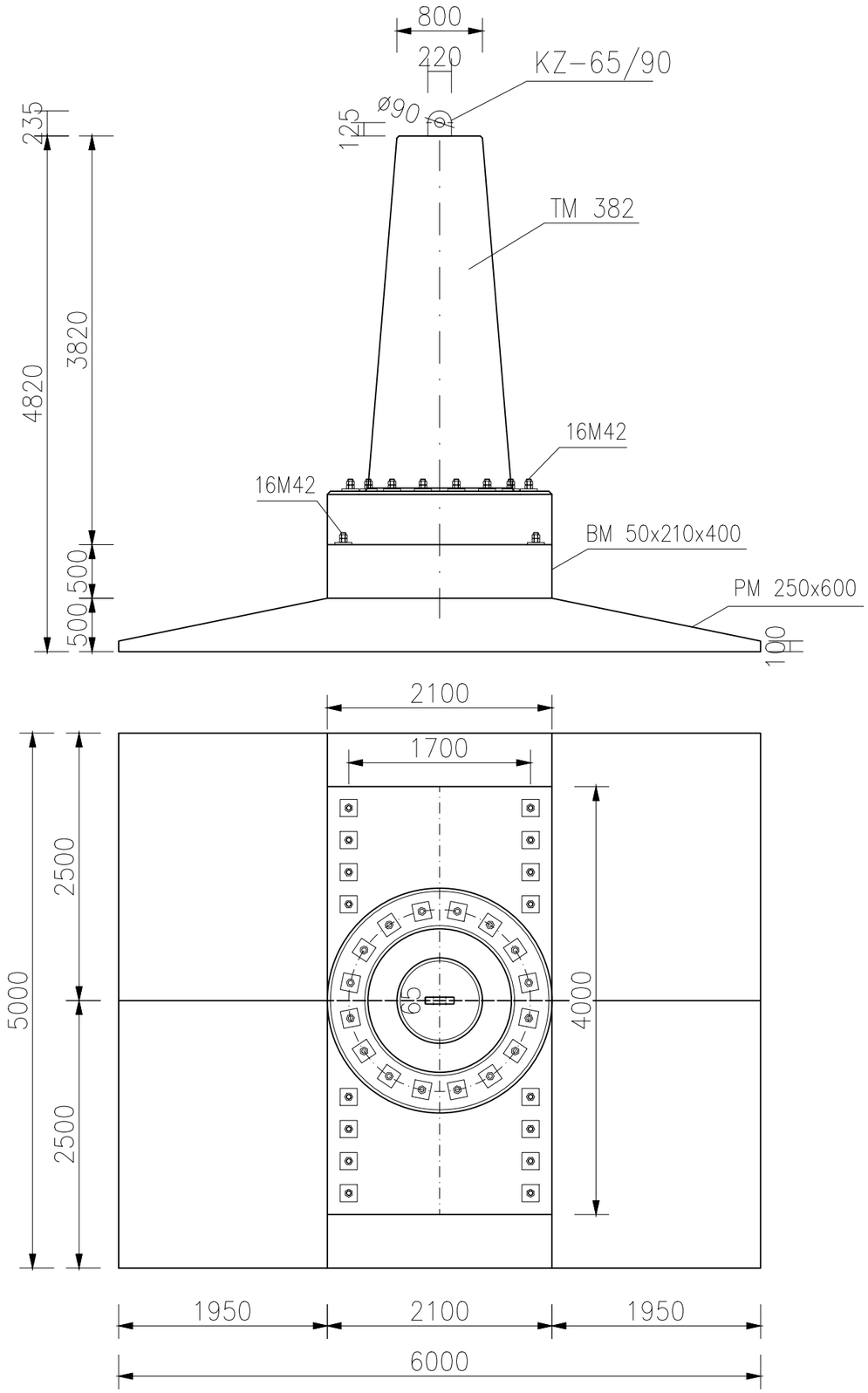

Nośność fundamentu		
Wyrywanie	Vz = 1126kN	H_{xy} = 149kN
Wciskanie	Vz = 1355kN	H_{xy} = 177kN

V_z – siła pionowa
H_{xy} – wypadkowa siła pozioma

Zestawienie materiałów

Fundament prefabrykowany SF 500x600/482[KZ-65/90]	Masa [kg]
Trzon TM 382	10890
Belka BM 50x210x400	9660
2xPłyta PM 250x600	25530
Razem:	46080

Beton: C30/37 W8
Stal: S355J2

Jednostka projektowa:

ENPROM®

ENPROM Sp. z.o.o.
ul. Taneczna 18c, 02-829 Warszawa

Producent prefabrykatów:

WPŻ Elbud Gdańsk sp. z o.o.
Wytwórnia Prefabrykatów Żelbetowych

WPŻ Elbud Gdańsk sp. z.o.o.
Owśnice 1, 83-407 Łubiana

Skala		Strona
1:50	Fundament prefabrykowany SF 500x600/482 [KZ-65/90]	9

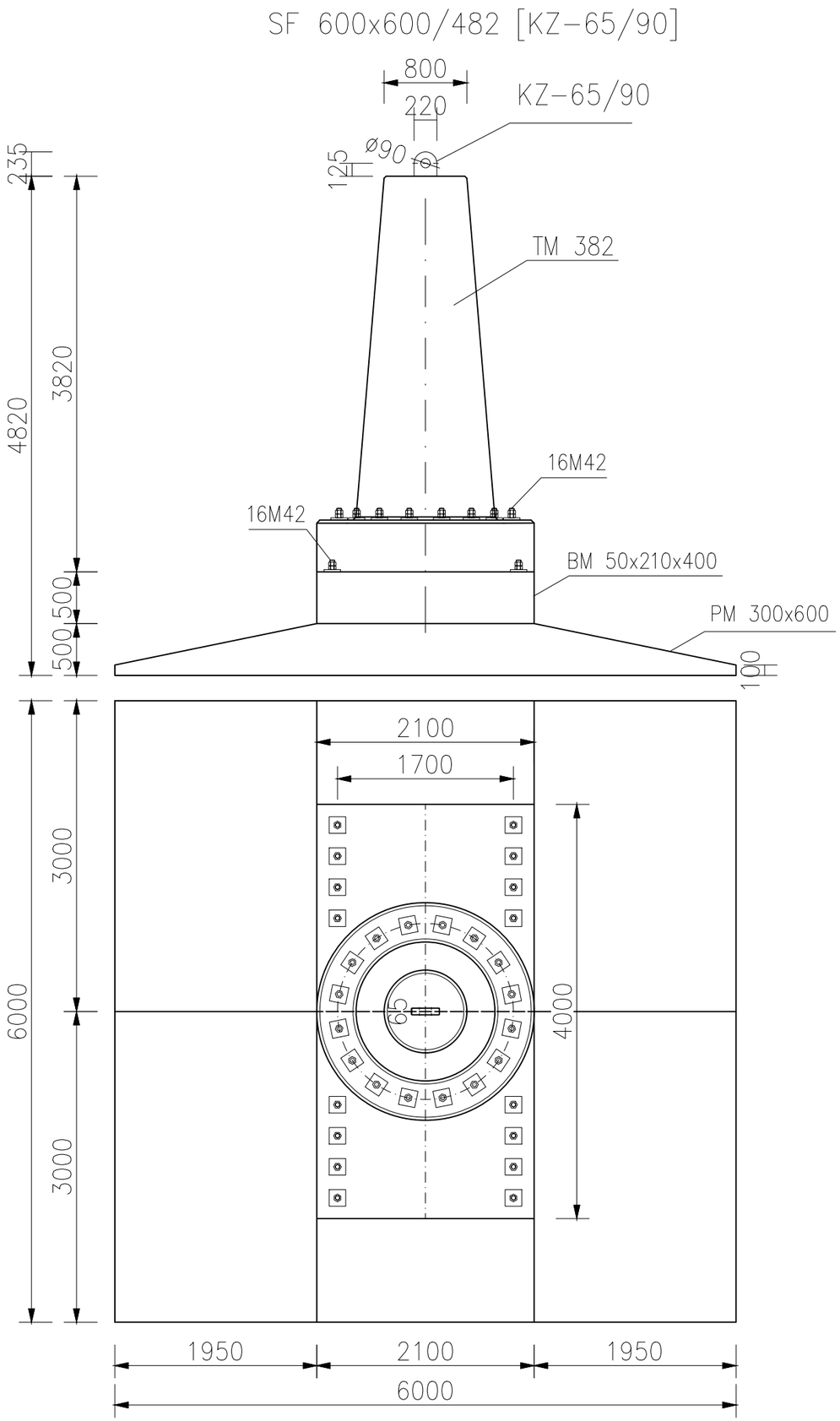

Nośność fundamentu		
Wyrywanie	Vz = 1126kN	H_{xy} = 149kN
Wciskanie	Vz = 1355kN	H_{xy} = 177kN

V_z – siła pionowa
H_{xy} – wypadkowa siła pozioma

Zestawienie materiałów

Fundament prefabrykowany SF 600x600/482 [KZ-65/90]	Masa [kg]
Trzon TM 382	10890
Belka BM 50x210x400	9660
2xPłyta PM 300x600	30636
Razem:	51186

Beton: C30/37 W8
Stal: S355J2

Jednostka projektowa:

ENPROM®

ENPROM Sp. z.o.o.
ul. Taneczna 18c, 02-829 Warszawa

Producent prefabrykatów:

WPŻ Elbud Gdańsk sp. z o.o.
Wytwórnia Prefabrykatów Żelbetowych

WPŻ Elbud Gdańsk sp. z.o.o.
Owśnice 1, 83-407 Łubiana

Skala	Fundament prefabrykowany	Strona
1:50	SF 600x600/482 [KZ-65/90]	10

SF 320x550/372 [KZ-70/95]

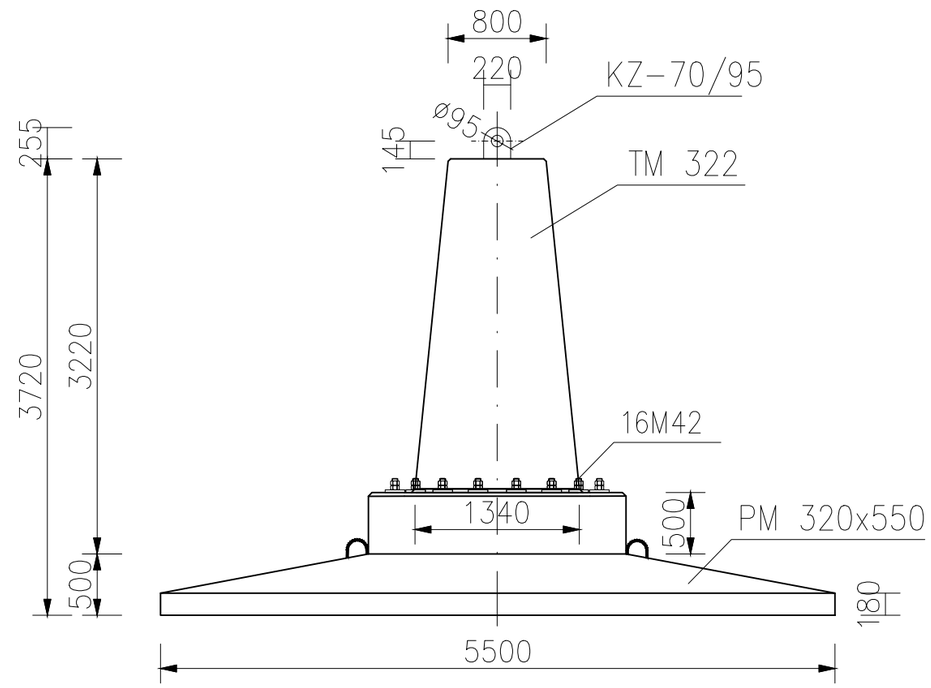

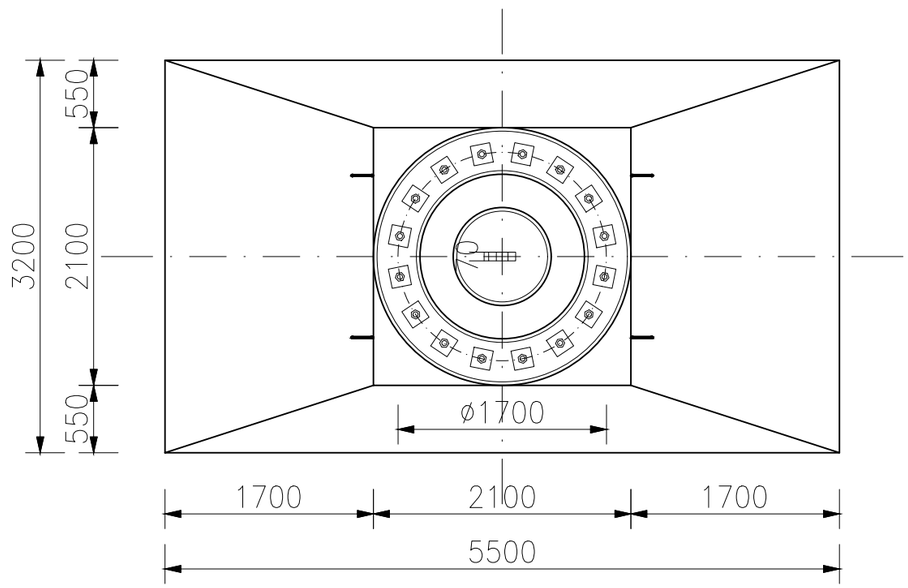

Nośność fundamentu		
Wyrywanie	Vz = 1400kN	H_{xy} = 178kN
Wciskanie	Vz = 1650kN	H_{xy} = 210kN

V_z – siła pionowa
H_{xy} – wypadkowa siła pozioma

Zestawienie materiałów

Fundament prefabrykowany SF 320x550/372[KZ-70/95]	Masa [kg]
Trzon TM 322	9580
Płyta PM 320x550	14260
Razem:	23840

Beton: C30/37 W8
Stal: S355J2

Jednostka projektowa:

ENPROM®

ENPROM Sp. z.o.o.
ul. Taneczna 18c, 02-829 Warszawa

Producent prefabrykatów:

WPŻ Elbud Gdańsk sp. z o.o.
Wytwórnia Prefabrykatów Żelbetowych

WPŻ Elbud Gdańsk sp. z.o.o.
Owśnice 1, 83-407 Łubiana

Skala		Strona
1:50	Fundament prefabrykowany SF 320x550/372 [KZ-70/95]	11

SF 320x550/432 [KZ-70/95]

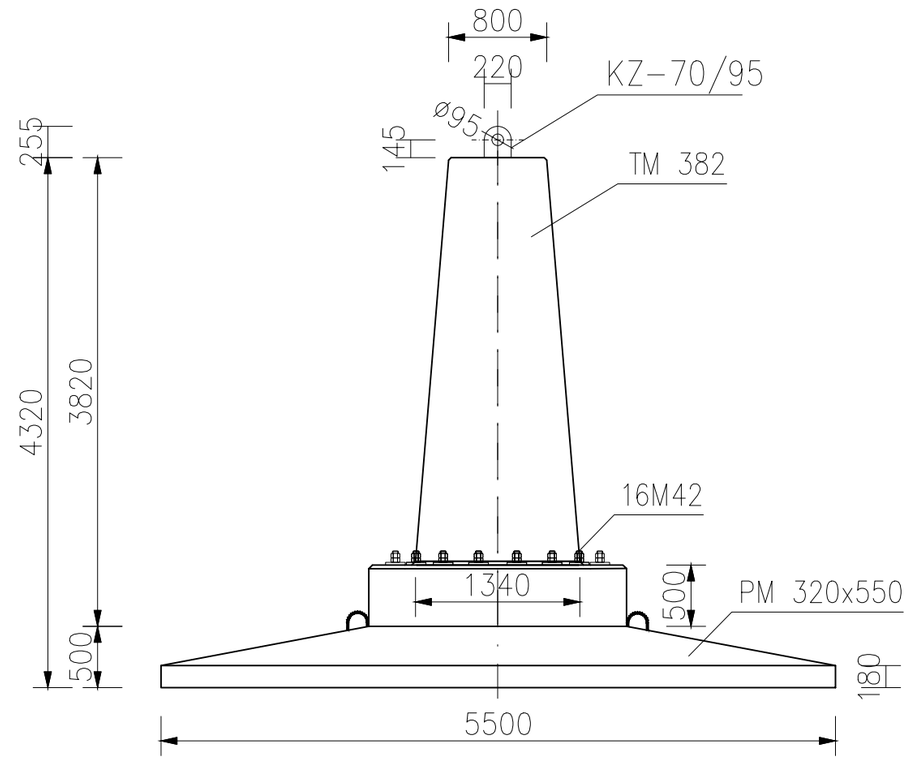

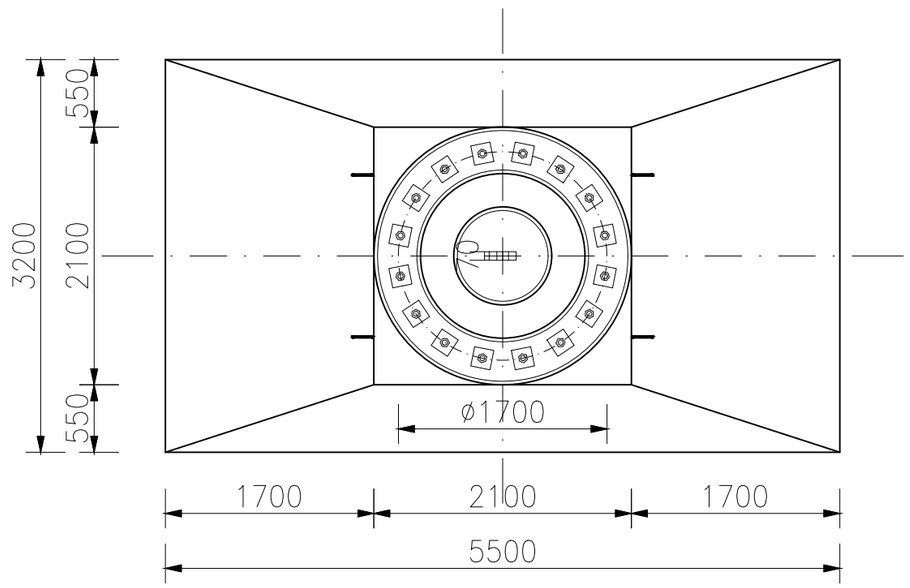

Nośność fundamentu		
Wyrywanie	Vz = 1400kN	H_{xy} = 178kN
Wciskanie	Vz = 1650kN	H_{xy} = 210kN

V_z – siła pionowa
H_{xy} – wypadkowa siła pozioma

Zestawienie materiałów

Fundament prefabrykowany SF 320x550/432[KZ-70/95]	Masa [kg]
Trzon TM 382	11224
Płyta PM 320x550	14260
Razem:	25484

Beton: C30/37 W8
Stal: S355J2

Jednostka projektowa:

ENPROM®

ENPROM Sp. z.o.o.
ul. Taneczna 18c, 02-829 Warszawa

Producent prefabrykatów:

WPŻ Elbud Gdańsk sp. z o.o.
Wytwórnia Prefabrykatów Żelbetowych

WPŻ Elbud Gdańsk sp. z.o.o.
Owśnice 1, 83-407 Łubiana

Skala		Strona
1:50	Fundament prefabrykowany SF 320x550/432 [KZ-70/95]	12

SF 400x600/422 [KZ-70/95]

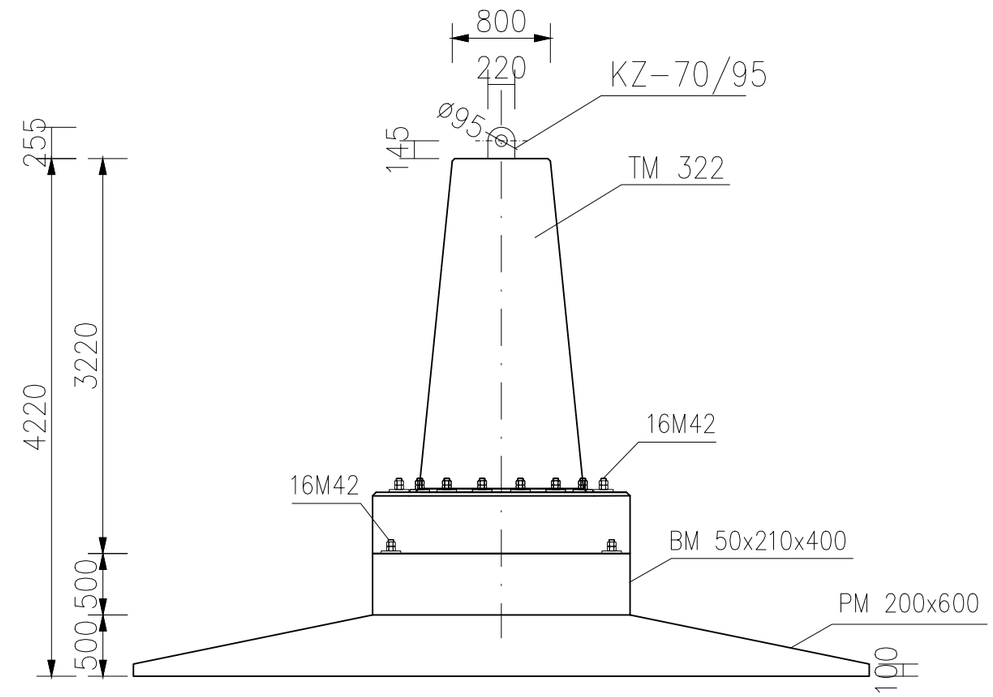

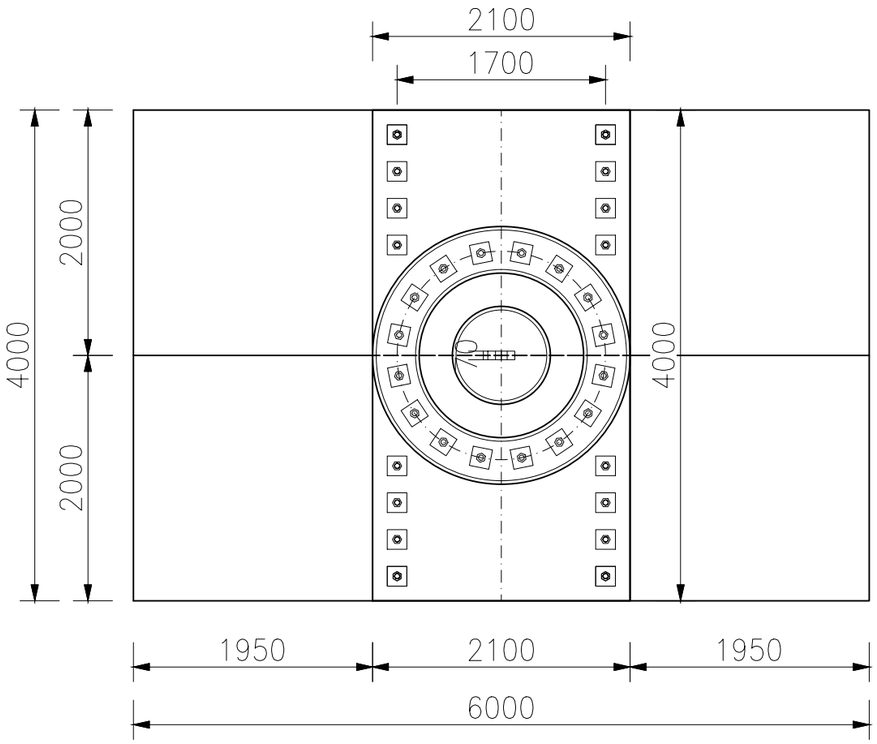

Nośność fundamentu		
Wyrywanie	Vz = 1400kN	H_{xy} = 178kN
Wciskanie	Vz = 1650kN	H_{xy} = 210kN

V_z – siła pionowa
H_{xy} – wypadkowa siła pozioma

Zestawienie materiałów

Fundament prefabrykowany SF 400x600/422[KZ-70/95]	Masa [kg]
Trzon TM 322	9580
Belka BM 50x210x400	9660
2xPłyta PM 200x600	20424
Razem:	39664

Beton: C30/37 W8
Stal: S355J2

Jednostka projektowa:

ENPROM®

ENPROM Sp. z.o.o.
ul. Taneczna 18c, 02-829 Warszawa

Producent prefabrykatów:

WPŻ Elbud Gdańsk sp. z o.o.
Wytwórnia Prefabrykatów Żelbetowych

WPŻ Elbud Gdańsk sp. z.o.o.
Owśnice 1, 83-407 Łubiana

Skala		Strona
1:50	Fundament prefabrykowany SF 400x600/422 [KZ-70/95]	13

SF 500x600/422 [KZ-70/95]

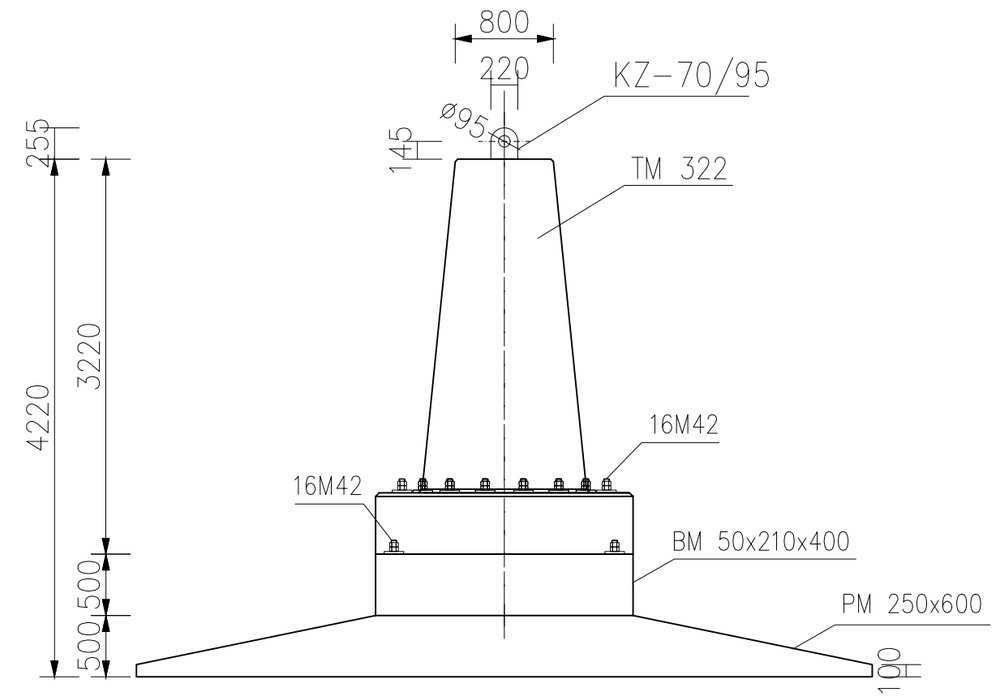

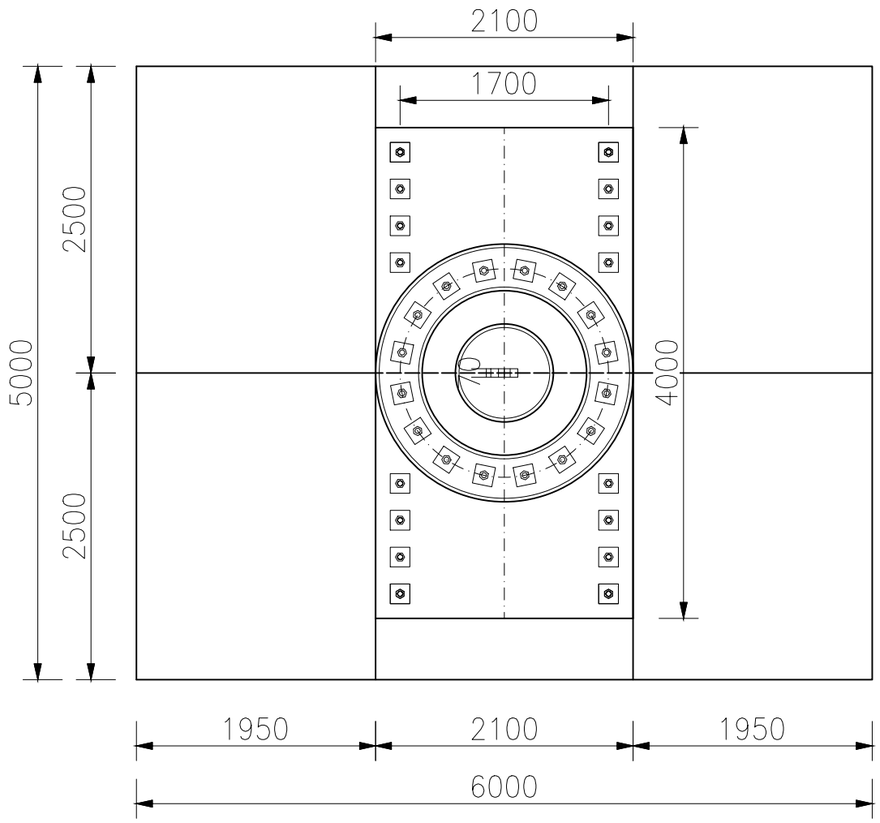

Nośność fundamentu		
Wyrywanie	Vz = 1400kN	H_{xy} = 178kN
Wciskanie	Vz = 1650kN	H_{xy} = 210kN

V_z – siła pionowa
H_{xy} – wypadkowa siła pozioma

Zestawienie materiałów

Fundament prefabrykowany SF 500x600/422[KZ-70/95]	Masa [kg]
Trzon TM 322	9580
Belka BM 50x210x400	9660
2xPłyta PM 250x600	25530
Razem:	44770

Beton: C30/37 W8
Stal: S355J2

Jednostka projektowa:

ENPROM Sp. z.o.o.
ul. Taneczna 18c, 02-829 Warszawa

Producent prefabrykatów:

WPŻ Elbud Gdańsk sp. z.o.o.
Owśnice 1, 83-407 Łubiana

Skala 1:50	Fundament prefabrykowany SF 500x600/422 [KZ-70/95]	Strona 14

SF 600x600/422 [KZ-70/95]

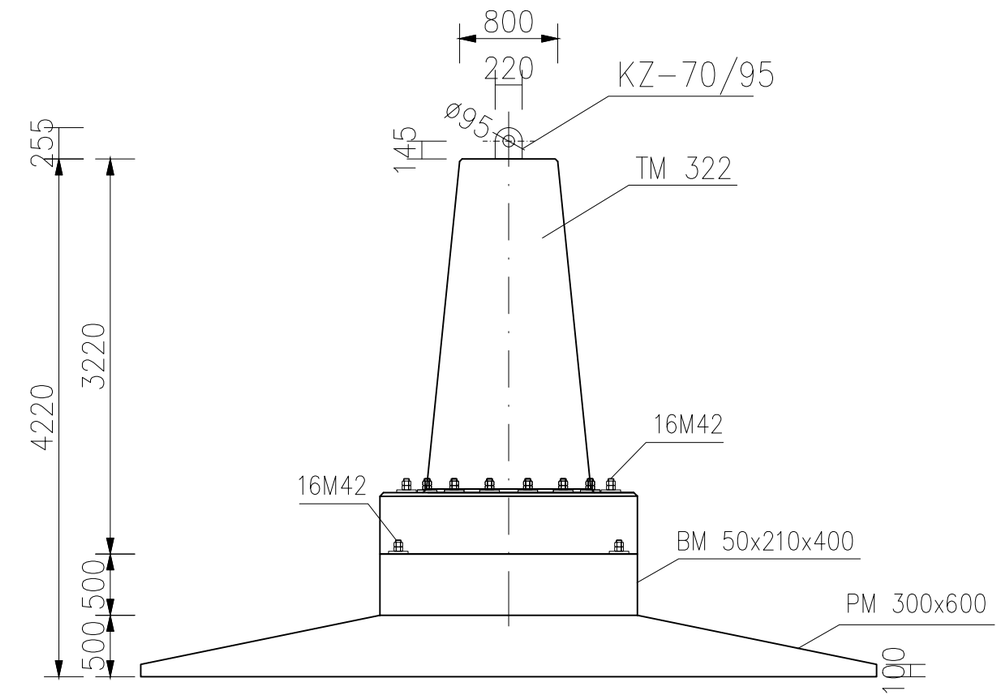

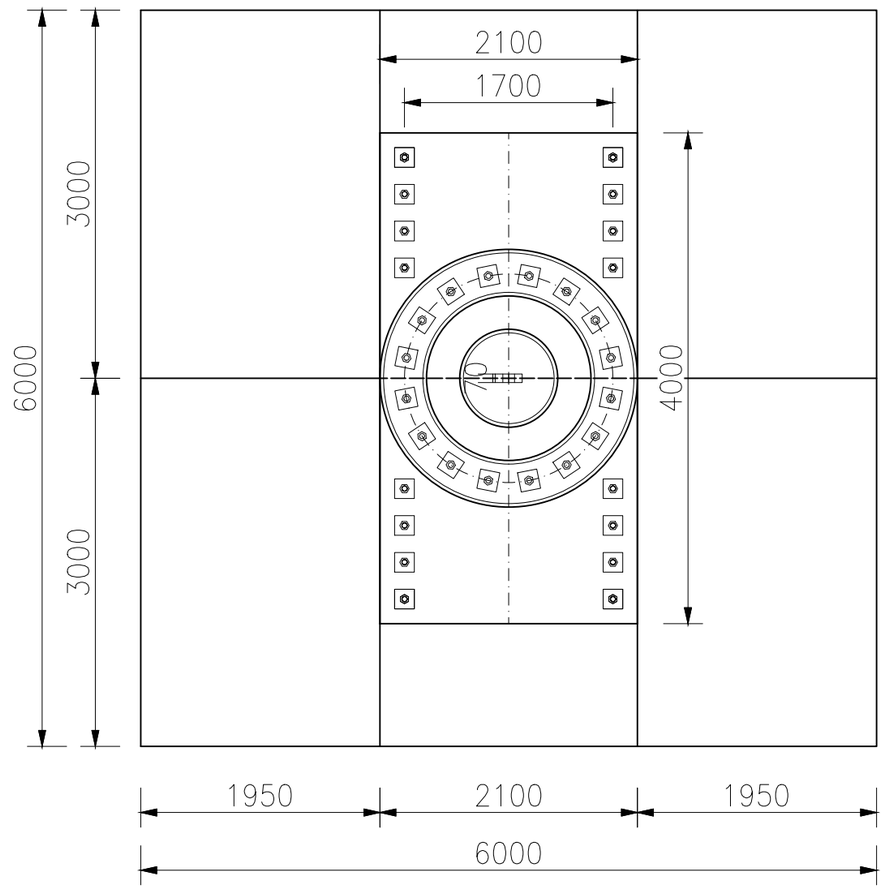

Nośność fundamentu		
Wyrywanie	Vz = 1400kN	H_{xy} = 178kN
Wciskanie	Vz = 1650kN	H_{xy} = 210kN

V_z – siła pionowa
H_{xy} – wypadkowa siła pozioma

Zestawienie materiałów

Fundament prefabrykowany SF 600x600/422[KZ-70/95]	Masa [kg]
Trzon TM 322	9580
Belka BM 50x210x400	9660
2xPłyta PM 300x600	30636
Razem:	49876

Beton: C30/37 W8
Stal: S355J2

Jednostka projektowa:

ENPROM®

ENPROM Sp. z.o.o.
ul. Taneczna 18c, 02-829 Warszawa

Producent prefabrykatów:

WPŻ Elbud Gdańsk sp. z o.o.
Wytwórnia Prefabrykatów Żelbetowych

WPŻ Elbud Gdańsk sp. z.o.o.
Owśnice 1, 83-407 Łubiana

Skala		Strona
1:50	Fundament prefabrykowany SF 600x600/422 [KZ-70/95]	15

SF 400x600/482 [KZ-70/95]

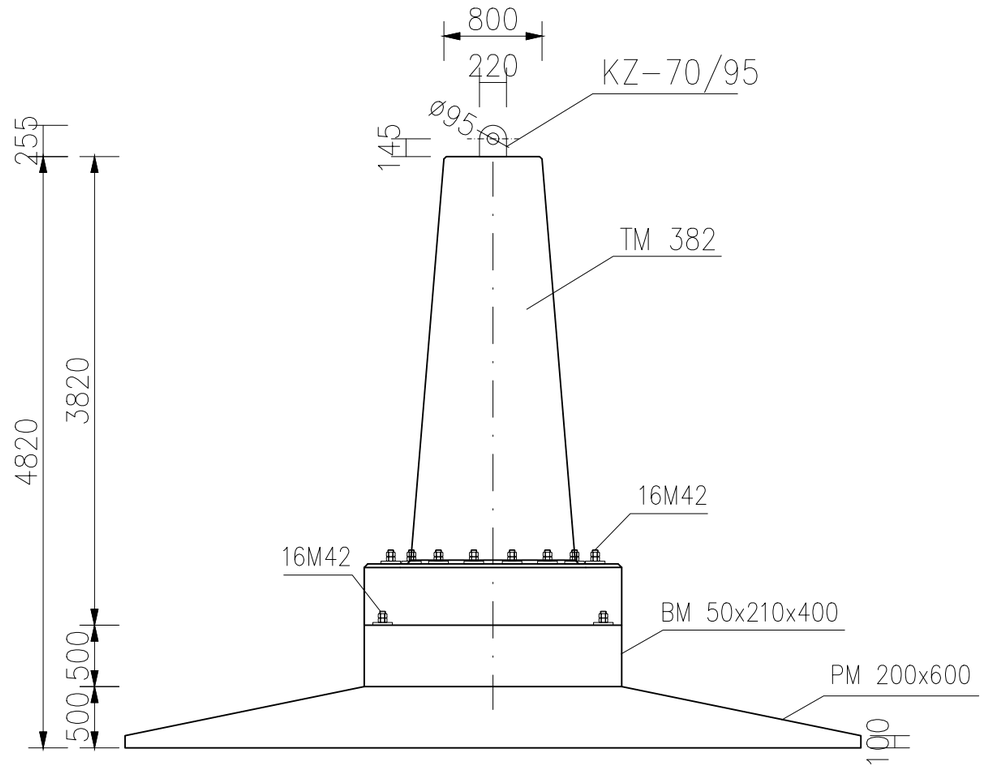

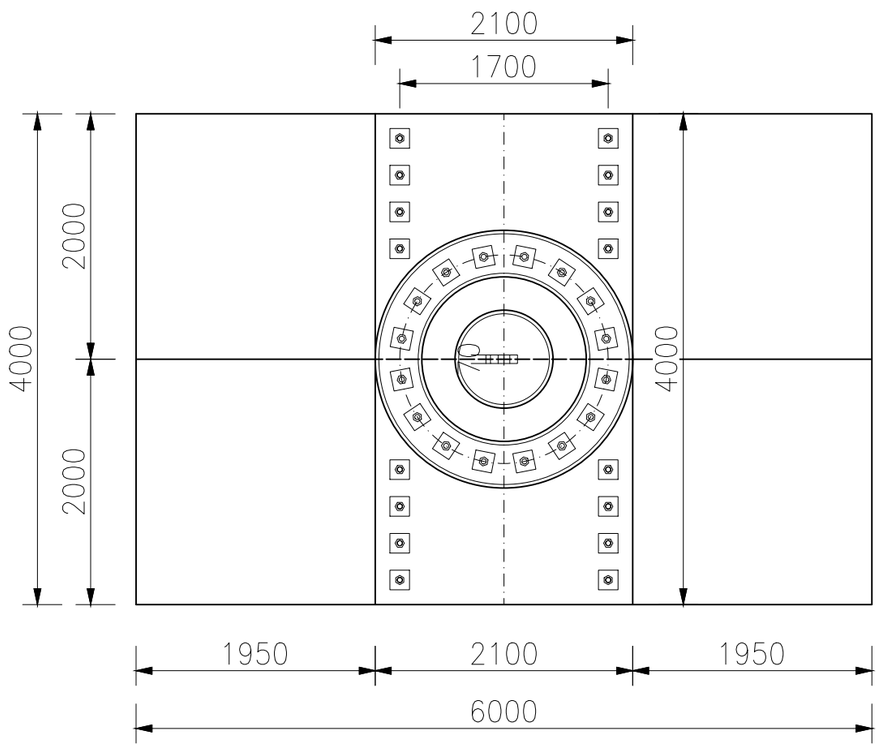

Nośność fundamentu		
Wyrywanie	Vz = 1400kN	H_{xy} = 178kN
Wciskanie	Vz = 1650kN	H_{xy} = 210kN

V_z – siła pionowa
H_{xy} – wypadkowa siła pozioma

Zestawienie materiałów

Fundament prefabrykowany SF 400x600/482[KZ-70/95]	Masa [kg]
Trzon TM 382	10890
Belka BM 50x210x400	9660
2xPłyta PM 200x600	20424
Razem:	40974

Beton: C30/37 W8
Stal: S355J2

Jednostka projektowa:

ENPROM®

ENPROM Sp. z.o.o.
ul. Taneczna 18c, 02-829 Warszawa

Producent prefabrykatów:

WPŻ Elbud Gdańsk sp. z o.o.
Wytwórnia Prefabrykatów Żelbetowych

WPŻ Elbud Gdańsk sp. z.o.o.
Owśnice 1, 83-407 Łubiana

Skala		Strona
1:50	Fundament prefabrykowany SF 400x600/482 [KZ-70/95]	16

SF 500x600/482 [KZ-70/95]

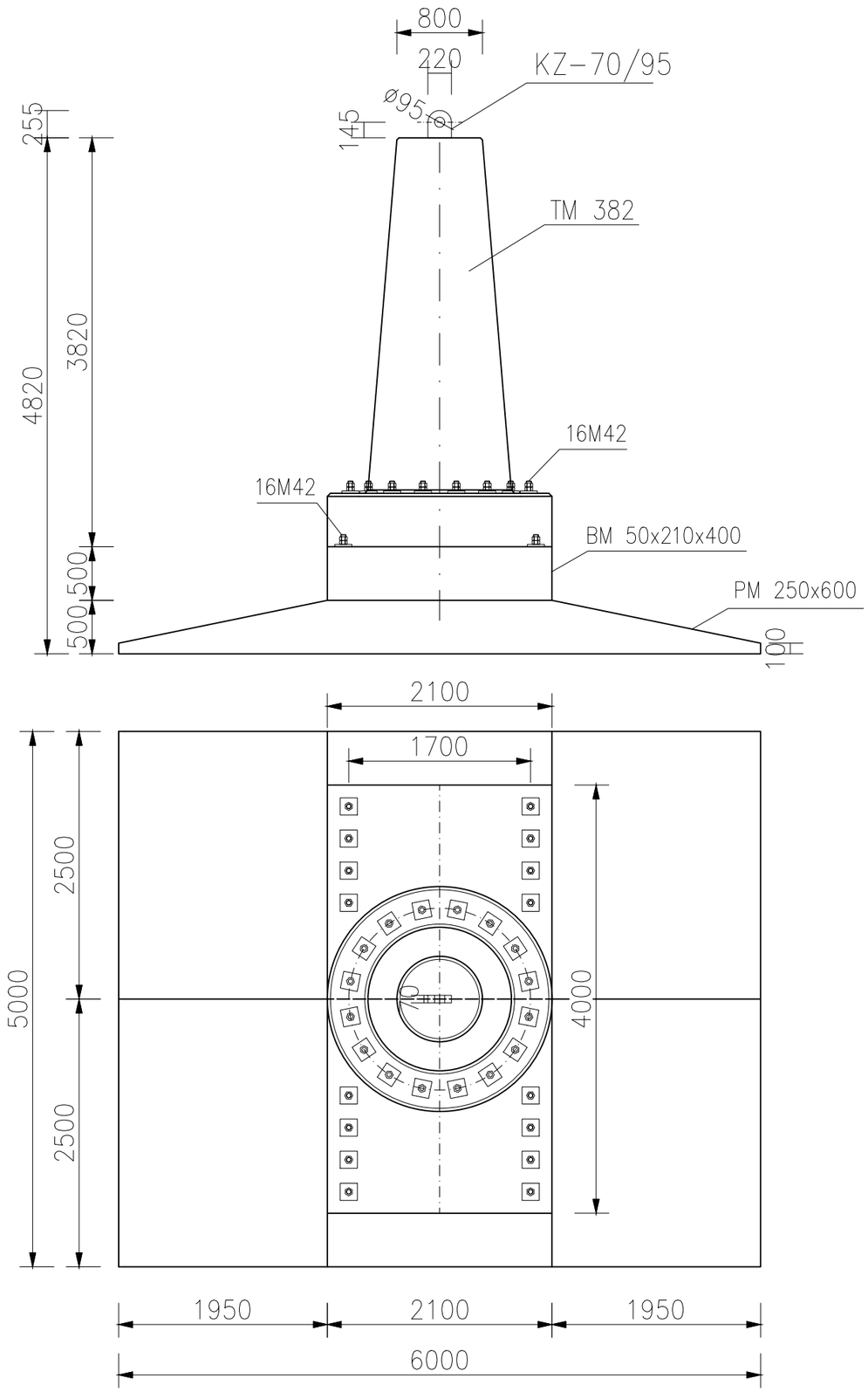

Nośność fundamentu		
Wyrywanie	Vz = 1400kN	H_{xy} = 178kN
Wciskanie	Vz = 1650kN	H_{xy} = 210kN

V_z – siła pionowa
H_{xy} – wypadkowa siła pozioma

Zestawienie materiałów

Fundament prefabrykowany SF 500x600/482[KZ-70/95]	Masa [kg]
Trzon TM 382	10890
Belka BM 50x210x400	9660
2xPłyta PM 250x600	25530
Razem:	46080

Beton: C30/37 W8
Stal: S355J2

Jednostka projektowa:

ENPROM®

ENPROM Sp. z.o.o.
ul. Taneczna 18c, 02-829 Warszawa

Producent prefabrykatów:

WPŻ Elbud Gdańsk sp. z o.o.
Wytwórnia Prefabrykatów Żelbetowych

WPŻ Elbud Gdańsk sp. z.o.o.
Owśnice 1, 83-407 Łubiana

Skala		Strona
1:50	Fundament prefabrykowany SF 500x600/482 [KZ-70/95]	17

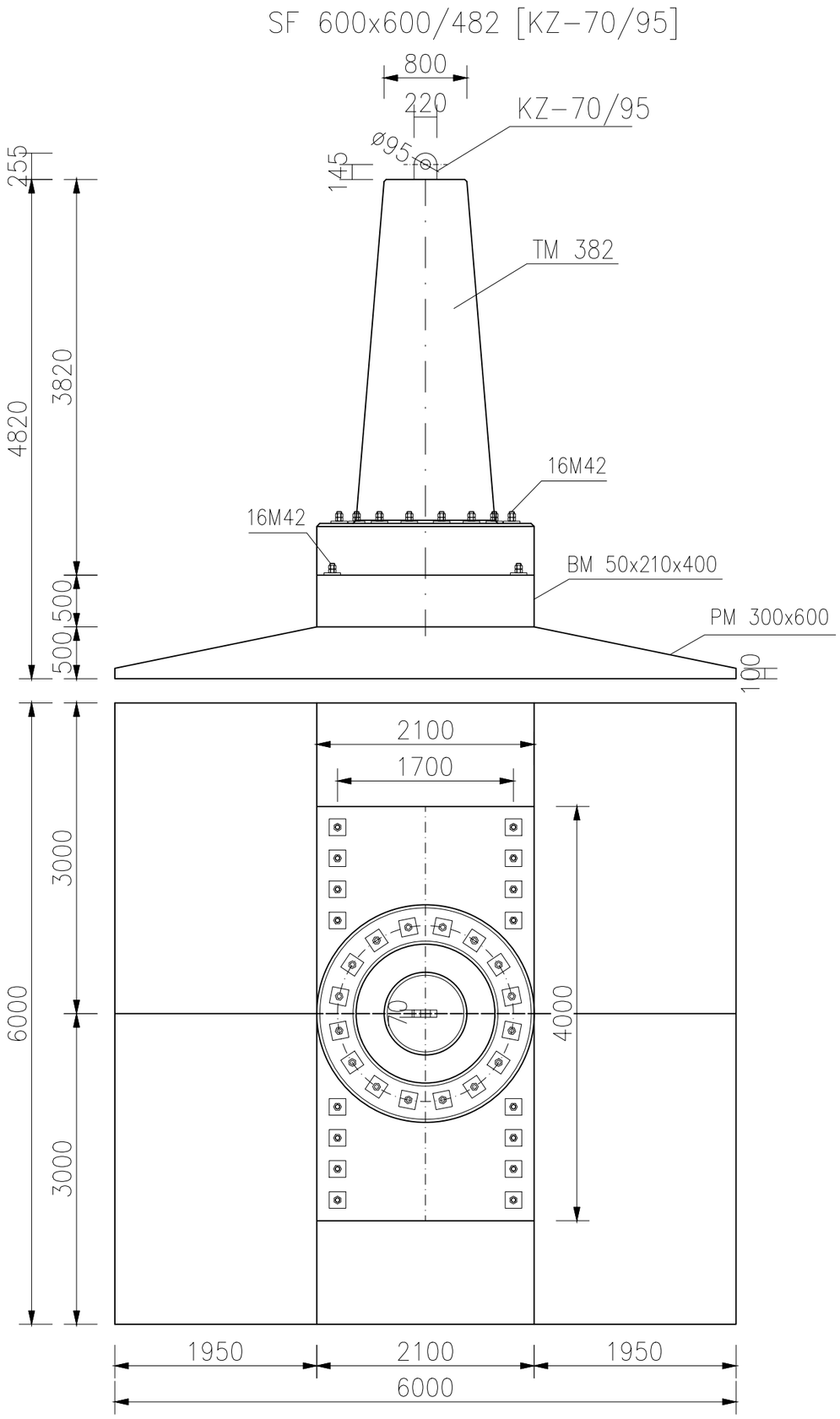

Nośność fundamentu		
Wyrywanie	Vz = 1400kN	H_{xy} = 178kN
Wciskanie	Vz = 1650kN	H_{xy} = 210kN

V_z – siła pionowa
H_{xy} – wypadkowa siła pozioma

Zestawienie materiałów

Fundament prefabrykowany SF 600x600/482 [KZ-70/95]	Masa [kg]
Trzon TM 382	10890
Belka BM 50x210x400	9660
2xPłyta PM 300x600	30636
Razem:	51186

Beton: C30/37 W8
Stal: S355J2

Jednostka projektowa:

ENPROM®

ENPROM Sp. z.o.o.
ul. Taneczna 18c, 02-829 Warszawa

Producent prefabrykatów:

WPŻ Elbud Gdańsk sp. z o.o.
Wytwórnia Prefabrykatów Żelbetowych

WPŻ Elbud Gdańsk sp. z.o.o.
Owśnice 1, 83-407 Łubiana

Skala		Strona
1:50	Fundament prefabrykowany SF 600x600/482 [KZ-70/95]	18

SF 320x550/372 [KZ-80]

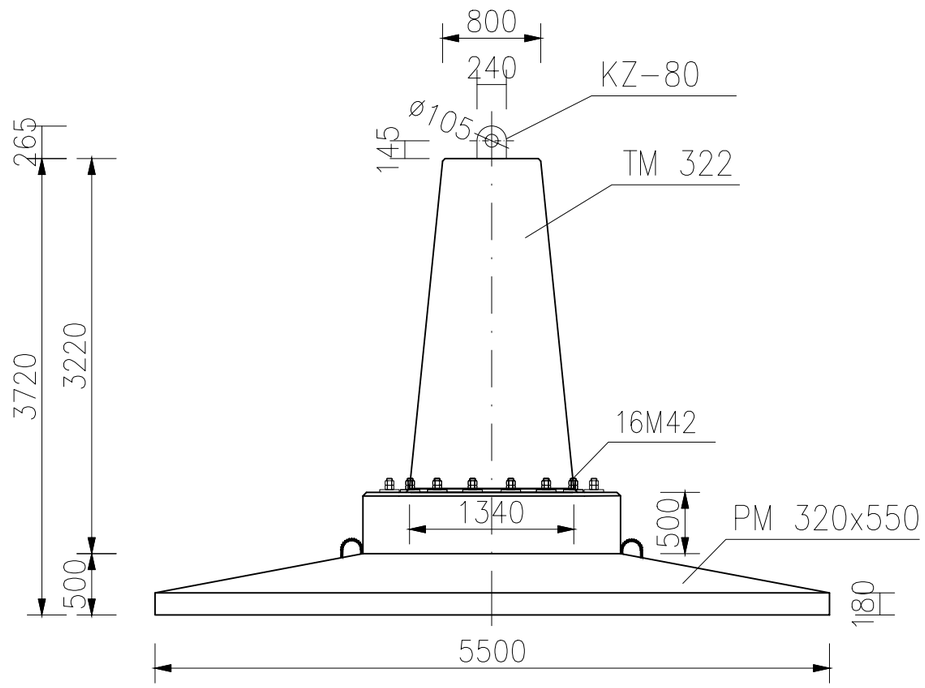

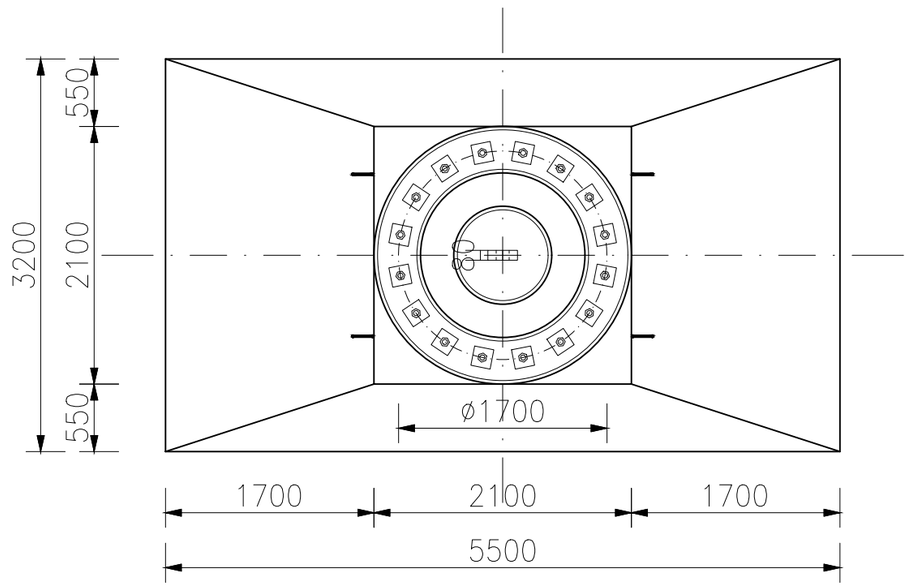

Nośność fundamentu		
Wyrywanie	Vz = 1650kN	H_{xy} = 210kN
Wciskanie	Vz = 2000kN	H_{xy} = 256kN

V_z – siła pionowa
H_{xy} – wypadkowa siła pozioma

Zestawienie materiałów

Fundament prefabrykowany SF 320x550/372 [KZ-80]	Masa [kg]
Trzon TM 322	9580
Płyta PM 320x550	14260
Razem:	23840

Beton: C30/37 W8
Stal: S355J2

Jednostka projektowa:

ENPROM®

ENPROM Sp. z.o.o.
ul. Taneczna 18c, 02-829 Warszawa

Producent prefabrykatów:

WPŻ Elbud Gdańsk sp. z o.o.
Wytwórnia Prefabrykatów Żelbetowych

WPŻ Elbud Gdańsk sp. z.o.o.
Owśnice 1, 83-407 Łubiana

Skala		Strona
1:50	Fundament prefabrykowany SF 320x550/372 [KZ-80]	19

SF 320x550/432 [KZ-80]

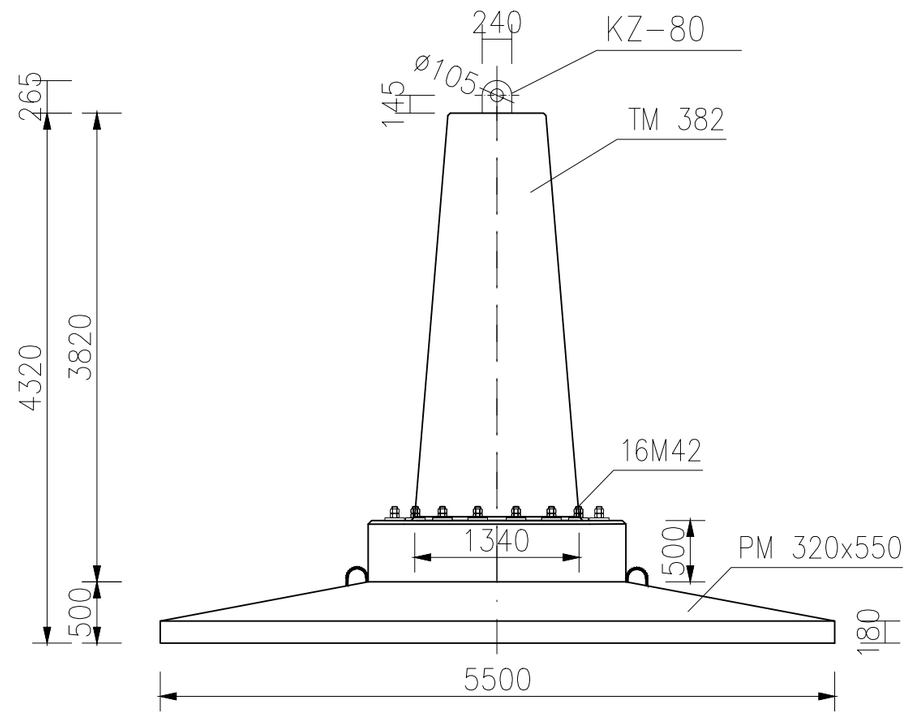

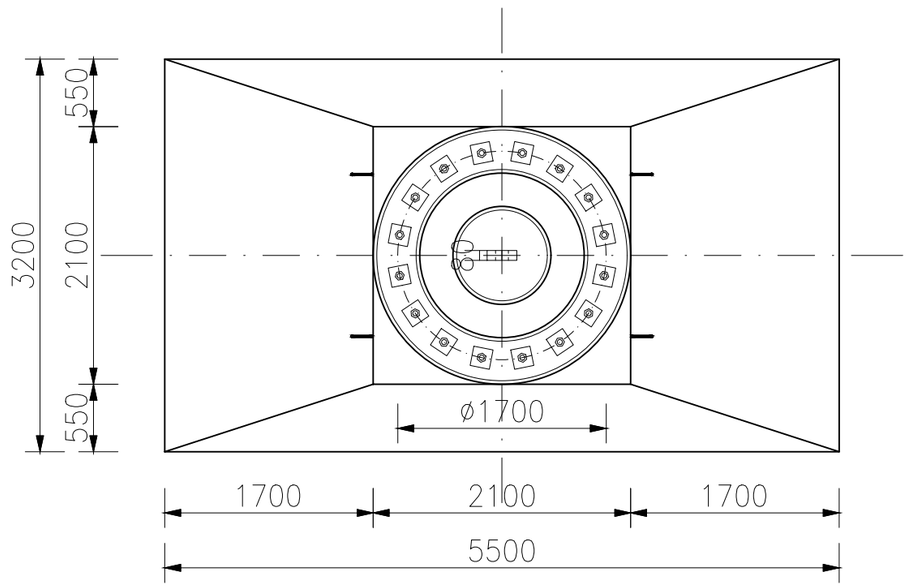

Nośność fundamentu		
Wyrywanie	Vz = 1650kN	H_{xy} = 210kN
Wciskanie	Vz = 2000kN	H_{xy} = 256kN

V_z – siła pionowa
H_{xy} – wypadkowa siła pozioma

Zestawienie materiałów

Fundament prefabrykowany SF 320x550/432 [KZ-80]	Masa [kg]
Trzon TM 382	11224
Płyta PM 320x550	14260
Razem:	25484

Beton: C30/37 W8
Stal: S355J2

Jednostka projektowa:

ENPROM®

ENPROM Sp. z.o.o.
ul. Taneczna 18c, 02-829 Warszawa

Producent prefabrykatów:

WPŻ Elbud Gdańsk sp. z o.o.
Wytwórnia Prefabrykatów Żelbetowych

WPŻ Elbud Gdańsk sp. z.o.o.
Owśnice 1, 83-407 Łubiana

Skala	Fundament prefabrykowany	Strona
1:50	SF 320x550/432 [KZ-80]	20

SF 400x600/422 [KZ-80]

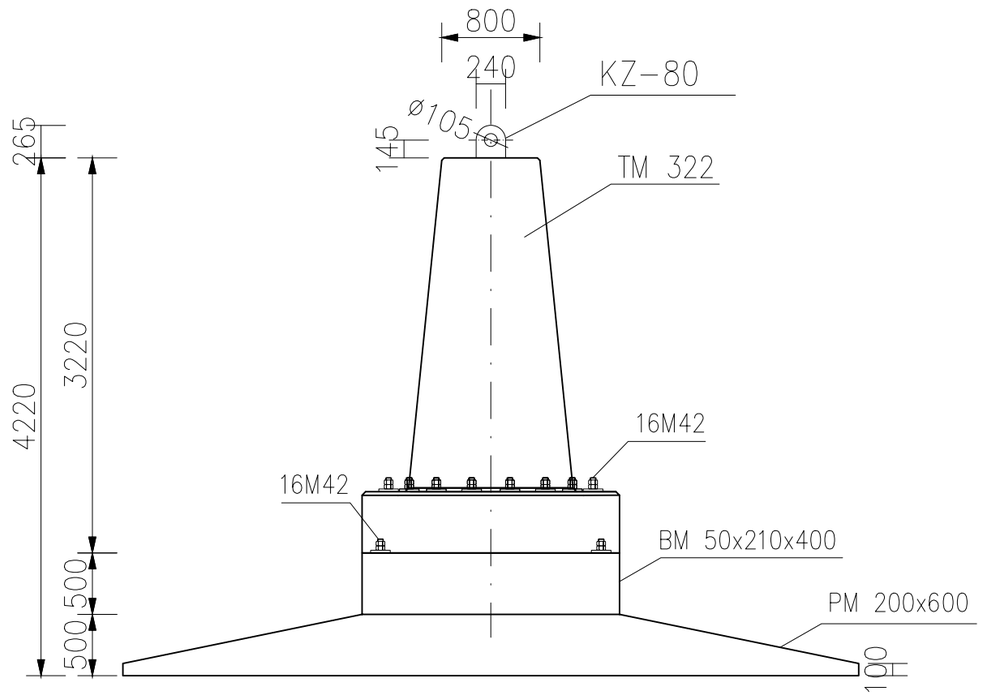

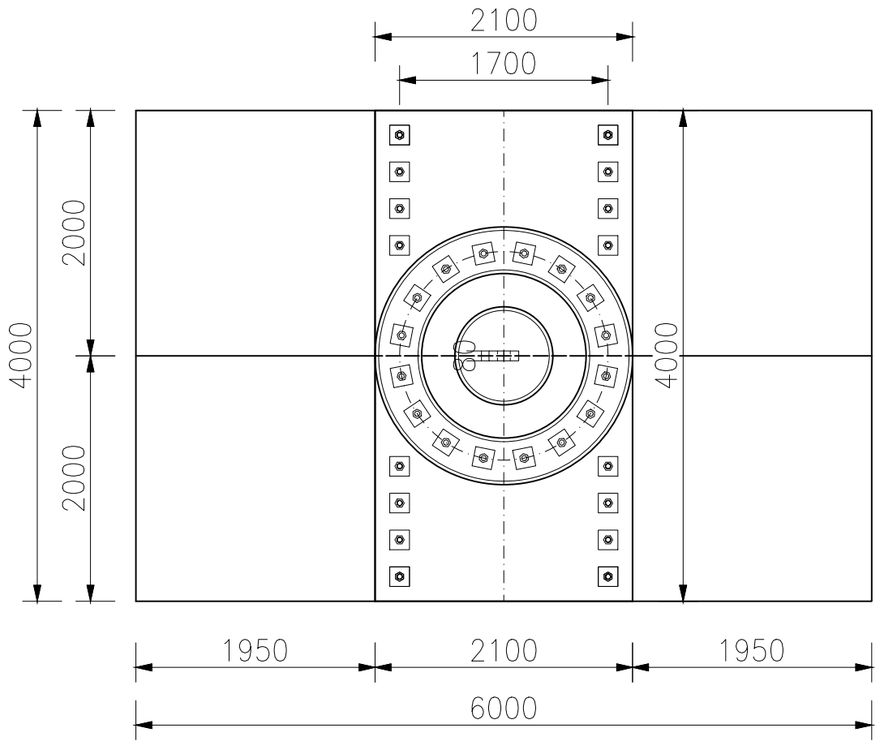

Nośność fundamentu		
Wyrywanie	Vz = 1650kN	H_{xy} = 210kN
Wciskanie	Vz = 2000kN	H_{xy} = 256kN

V_z – siła pionowa
H_{xy} – wypadkowa siła pozioma

Zestawienie materiałów

Fundament prefabrykowany SF 400x600/422[KZ-80]	Masa [kg]
Trzon TM 322	9580
Belka BM 50x210x400	9660
2xPłyta PM 200x600	20424
Razem:	39664

Beton: C30/37 W8
Stal: S355J2

Jednostka projektowa:

ENPROM Sp. z.o.o.
ul. Taneczna 18c, 02-829 Warszawa

Producent prefabrykatów:

WPŻ Elbud Gdańsk sp. z.o.o.
Owśnice 1, 83-407 Łubiana

Skala		Strona
1:50	Fundament prefabrykowany SF 400x600/422 [KZ-80]	21

SF 500x600/422 [KZ-80]

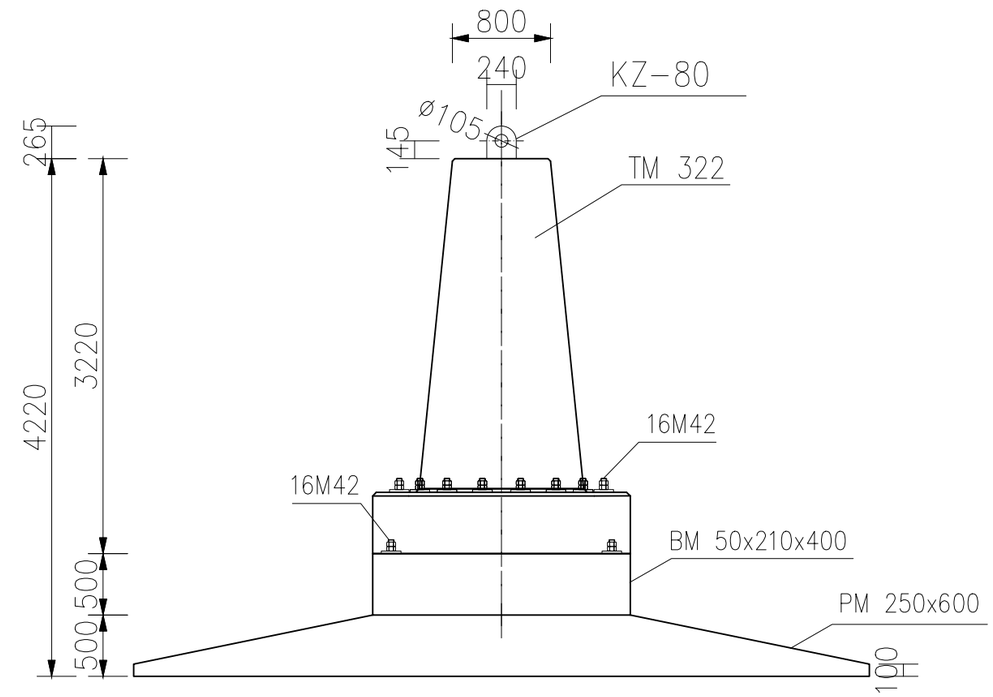

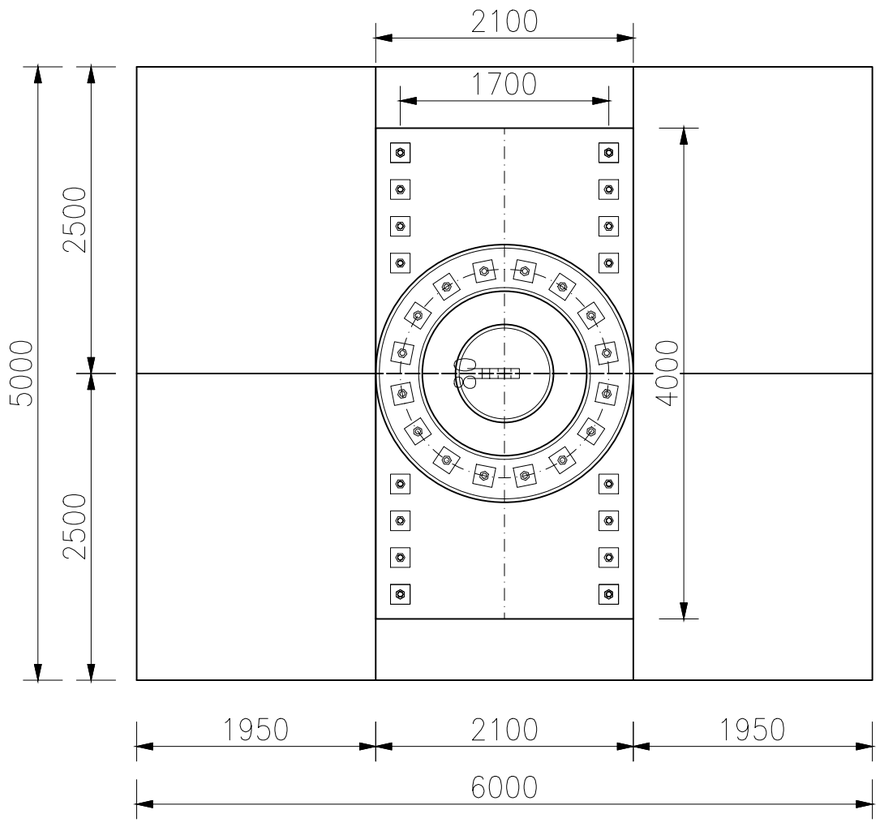

Nośność fundamentu		
Wyrywanie	Vz = 1650kN	H_{xy} = 210kN
Wciskanie	Vz = 2000kN	H_{xy} = 256kN

V_z – siła pionowa
H_{xy} – wypadkowa siła pozioma

Zestawienie materiałów

Fundament prefabrykowany SF 500x600/422[KZ-80]	Masa [kg]
Trzon TM 322	9580
Belka BM 50x210x400	9660
2xPłyta PM 250x600	25530
Razem:	44770

Beton: C30/37 W8
Stal: S355J2

Jednostka projektowa:

ENPROM Sp. z.o.o.
ul. Taneczna 18c, 02-829 Warszawa

Producent prefabrykatów:

WPŻ Elbud Gdańsk sp. z.o.o.
Owśnice 1, 83-407 Łubiana

Skala		Strona
1:50	Fundament prefabrykowany SF 500x600/422 [KZ-80]	22

SF 600x600/422 [KZ-80]

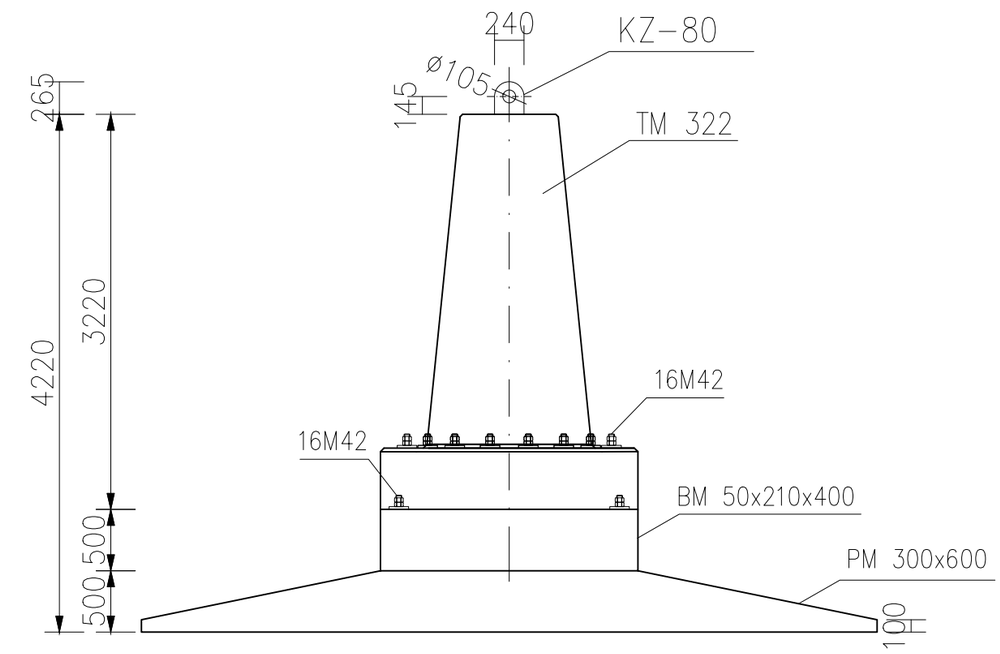

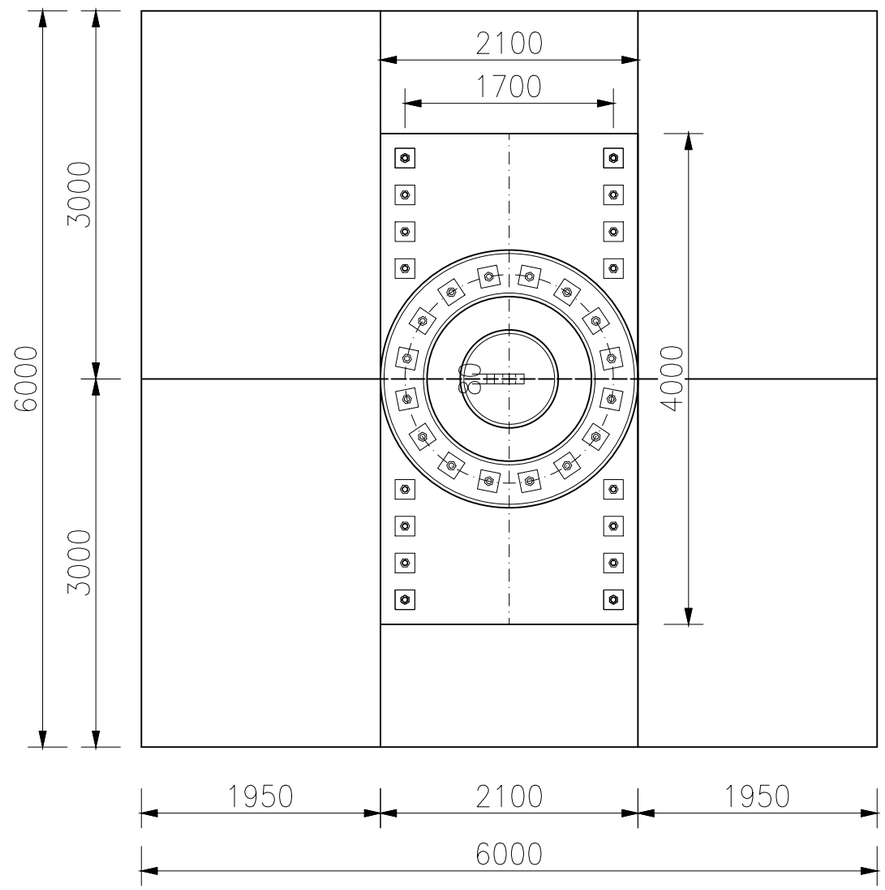

Nośność fundamentu		
Wyrywanie	Vz = 1650kN	H_{xy} = 210kN
Wciskanie	Vz = 2000kN	H_{xy} = 256kN

V_z – siła pionowa
H_{xy} – wypadkowa siła pozioma

Zestawienie materiałów

Fundament prefabrykowany SF 600x600/422 [KZ-80]	Masa [kg]
Trzon TM 322	9580
Belka BM 50x210x400	9660
2xPłyta PM 300x600	30636
Razem:	49876

Beton: C30/37 W8
Stal: S355J2

Jednostka projektowa:

ENPROM Sp. z.o.o.
ul. Taneczna 18c, 02-829 Warszawa

Producent prefabrykatów:

WPŻ Elbud Gdańsk sp. z.o.o.
Owśnice 1, 83-407 Łubiana

Skala		Strona
1:50	Fundament prefabrykowany SF 600x600/422 [KZ-80]	23

SF 400x600/482 [KZ-80]

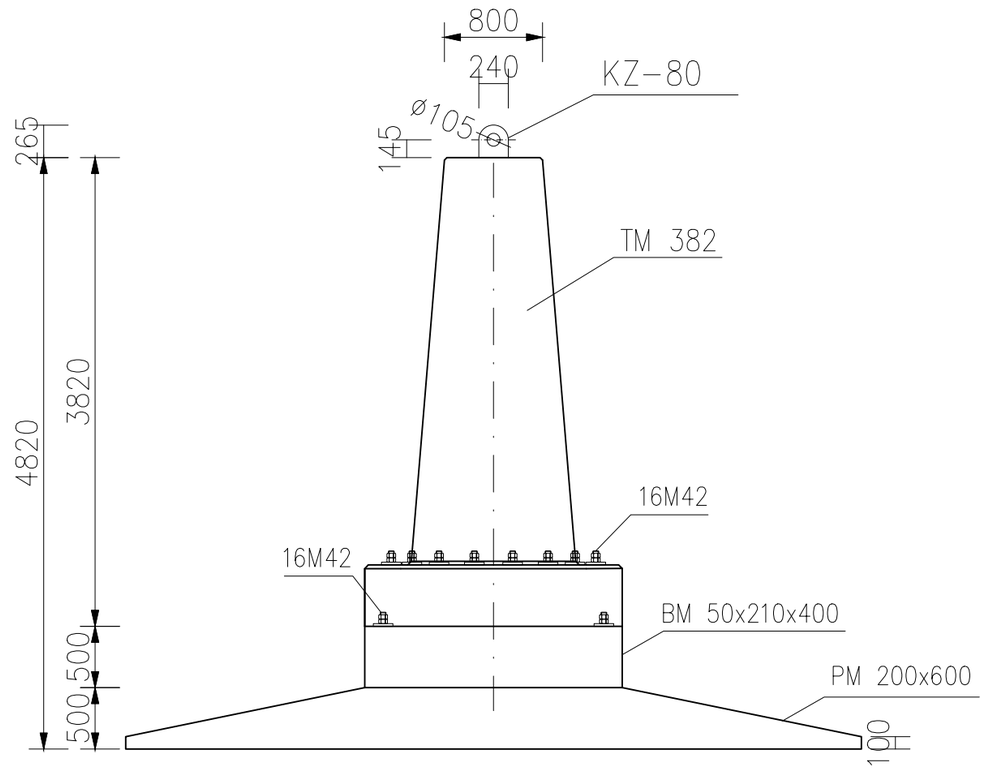

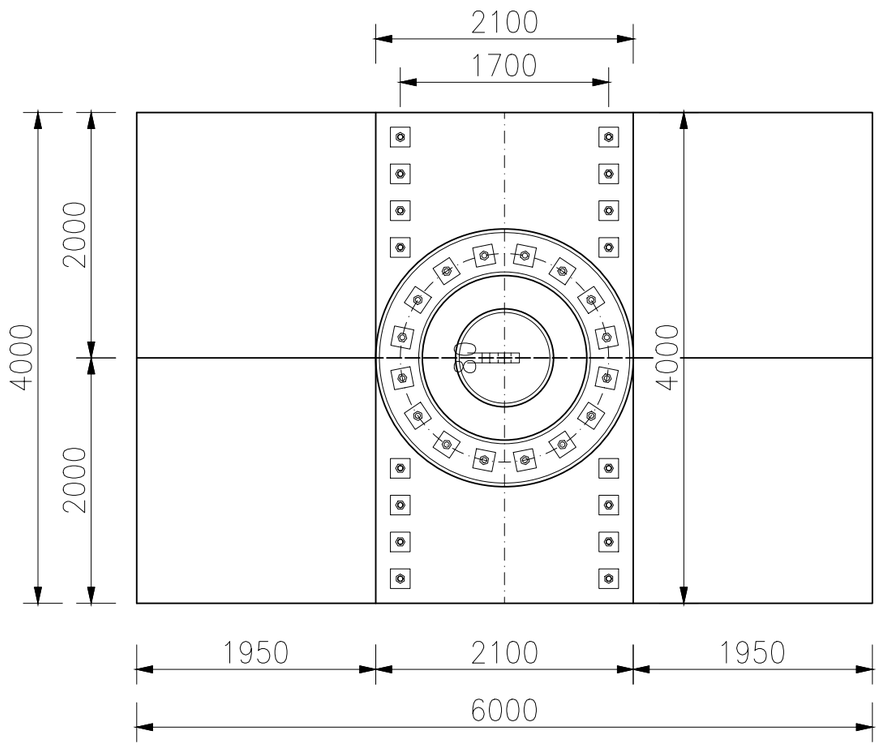

Nośność fundamentu		
Wyrywanie	Vz = 1650kN	H_{xy} = 210kN
Wciskanie	Vz = 2000kN	H_{xy} = 256kN

V_z – siła pionowa
H_{xy} – wypadkowa siła pozioma

Zestawienie materiałów

Fundament prefabrykowany SF 400x600/482[KZ-80]	Masa [kg]
Trzon TM 382	10890
Belka BM 50x210x400	9660
2xPłyta PM 200x600	20424
Razem:	40974

Beton: C30/37 W8
Stal: S355J2

Jednostka projektowa:

ENPROM®

ENPROM Sp. z.o.o.
ul. Taneczna 18c, 02-829 Warszawa

Producent prefabrykatów:

WPŻ Elbud Gdańsk sp. z o.o.
Wytwórnia Prefabrykatów Żelbetowych

WPŻ Elbud Gdańsk sp. z.o.o.
Owśnice 1, 83-407 Łubiana

Skala		Strona
1:50	Fundament prefabrykowany SF 400x600/482 [KZ-80]	24

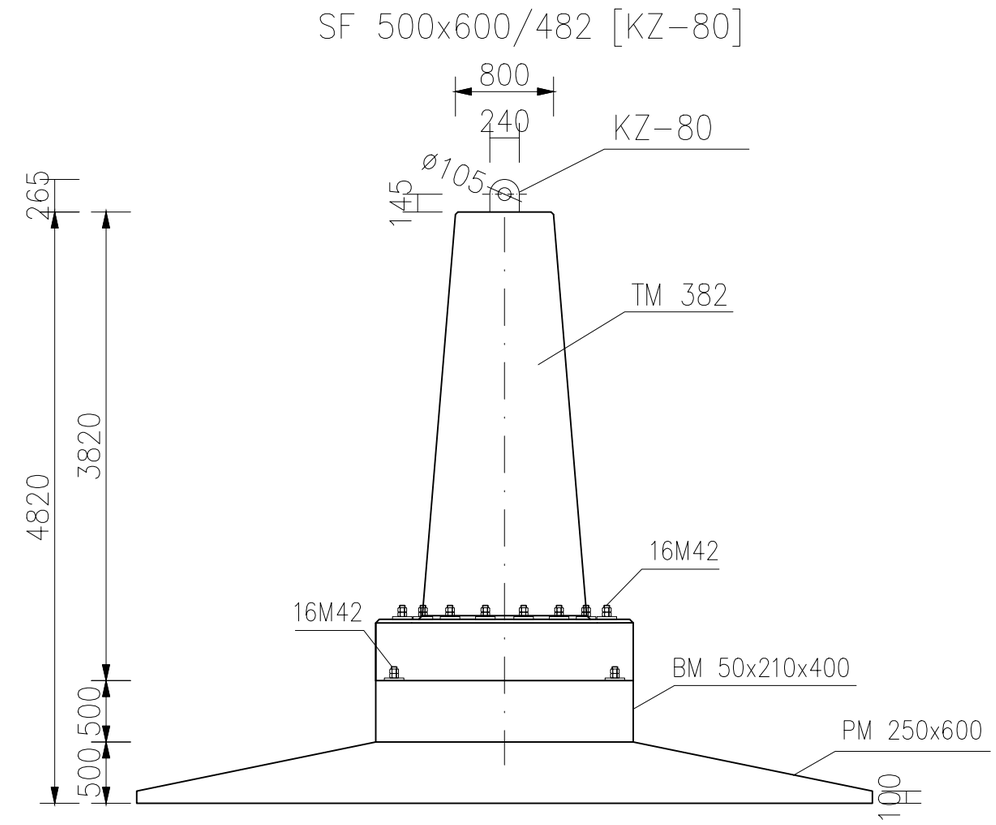

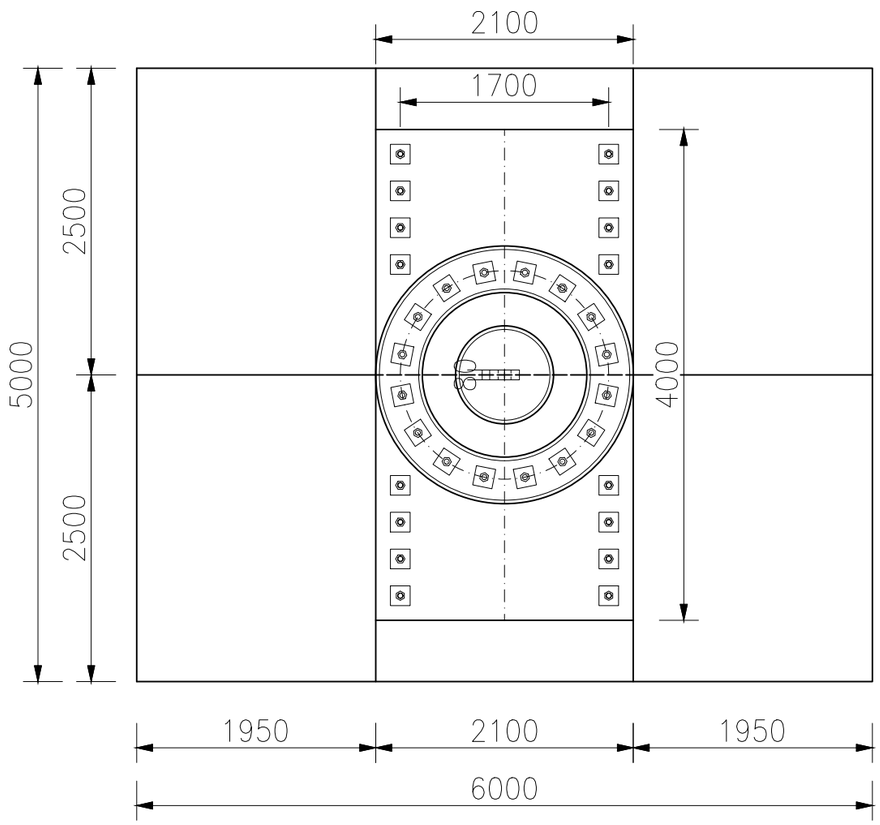

Nośność fundamentu		
Wyrywanie	Vz = 1650kN	H_{xy} = 210kN
Wciskanie	Vz = 2000kN	H_{xy} = 256kN

V_z – siła pionowa
H_{xy} – wypadkowa siła pozioma

Zestawienie materiałów

Fundament prefabrykowany SF 500x600/482[KZ-80]	Masa [kg]
Trzon TM 382	10890
Belka BM 50x210x400	9660
2xPłyta PM 250x600	25530
Razem:	46080

Beton: C30/37 W8
Stal: S355J2

Jednostka projektowa:

ENPROM®

ENPROM Sp. z.o.o.
ul. Taneczna 18c, 02-829 Warszawa

Producent prefabrykatów:

WPŻ Elbud Gdańsk sp. z o.o.
Wytwórnia Prefabrykatów Żelbetowych

WPŻ Elbud Gdańsk sp. z.o.o.
Ownice 1, 83-407 Łubiana

Skala 1:50	Fundament prefabrykowany SF 500x600/482 [KZ-80]	Strona 25

SF 600x600/482 [KZ-80]

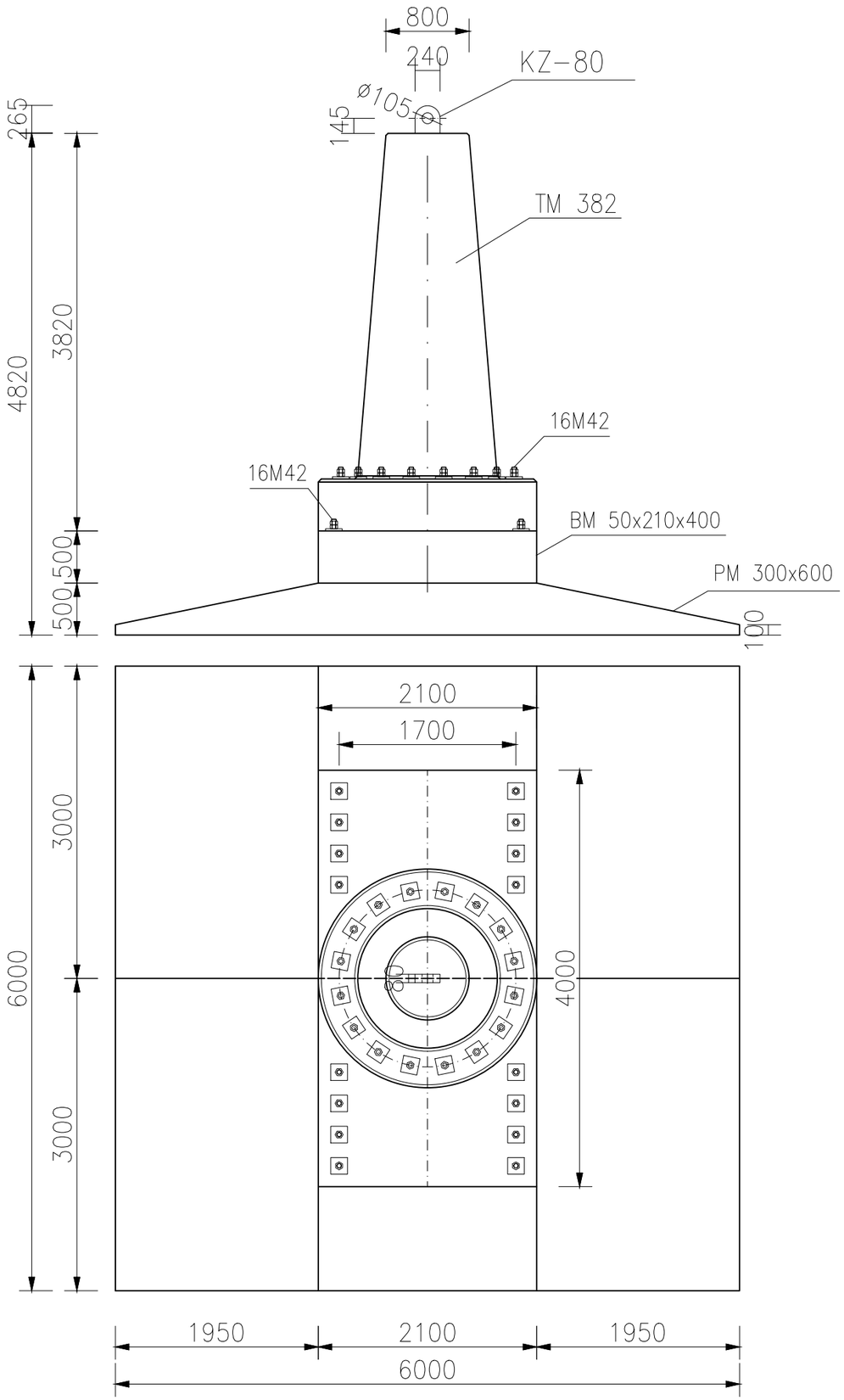

Nośność fundamentu		
Wyrywanie	Vz = 1650kN	H_{xy} = 210kN
Wciskanie	Vz = 2000kN	H_{xy} = 256kN

V_z – siła pionowa
H_{xy} – wypadkowa siła pozioma

Zestawienie materiałów

Fundament prefabrykowany SF 600x600/482 [KZ-80]	Masa [kg]
Trzon TM 382	10890
Belka BM 50x210x400	9660
2xPłyta PM 300x600	30636
Razem:	51186

Beton: C30/37 W8
Stal: S355J2

Jednostka projektowa:

ENPROM®

ENPROM Sp. z.o.o.
ul. Taneczna 18c, 02-829 Warszawa

Producent prefabrykatów:

WPŻ Elbud Gdańsk sp. z o.o.
Wytwórnia Prefabrykatów Żelbetowych

WPŻ Elbud Gdańsk sp. z.o.o.
Owśnice 1, 83-407 Łubiana

Skala		Strona
1:50	Fundament prefabrykowany SF 600x600/482 [KZ-80]	26

SF 320x550/372 [KZ-70-1]

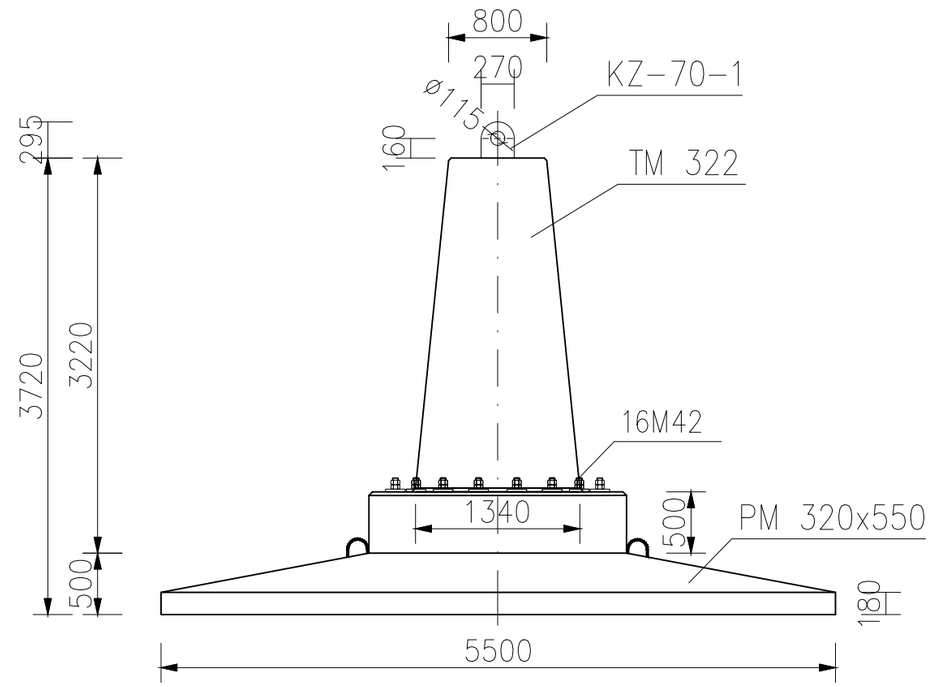

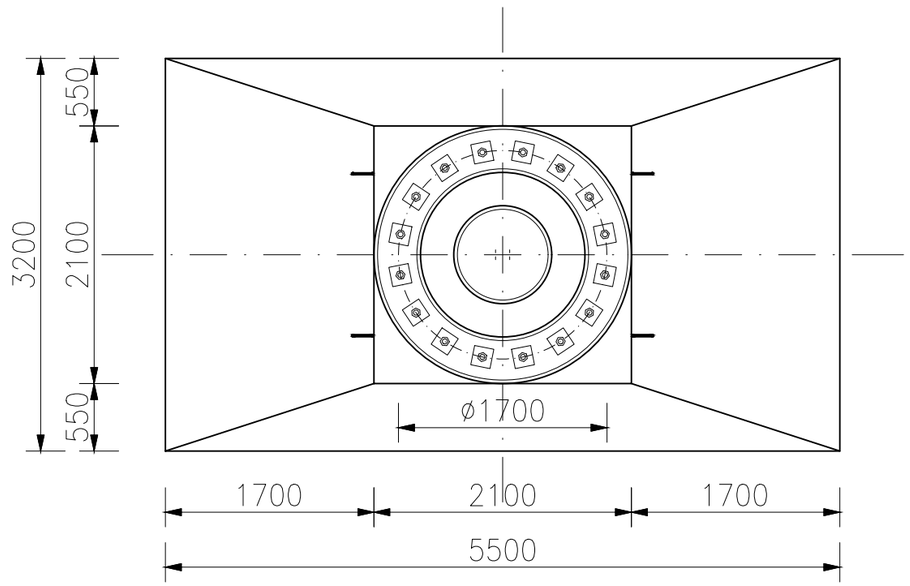

Nośność fundamentu		
Wyrywanie	Vz = 2000kN	H_{xy} = 326kN
Wciskanie	Vz = 2200kN	H_{xy} = 368kN

V_z – siła pionowa
H_{xy} – wypadkowa siła pozioma

Zestawienie materiałów

Fundament prefabrykowany SF 320x550/372[KZ-70-1]	Masa [kg]
Trzon TM 322	9580
Płyta PM 320x550	14260
Razem:	23840

Beton: C30/37 W8
Stal: S355J2

Jednostka projektowa:

ENPROM®

ENPROM Sp. z.o.o.
ul. Taneczna 18c, 02-829 Warszawa

Producent prefabrykatów:

WPŻ Elbud Gdańsk sp. z o.o.
Wytwórnia Prefabrykatów Żelbetowych

WPŻ Elbud Gdańsk sp. z.o.o.
Owśnice 1, 83-407 Łubiana

Skala		Strona
1:50	Fundament prefabrykowany SF 320x550/372 [KZ-70-1]	27

SF 320x550/432 [KZ-70-1]

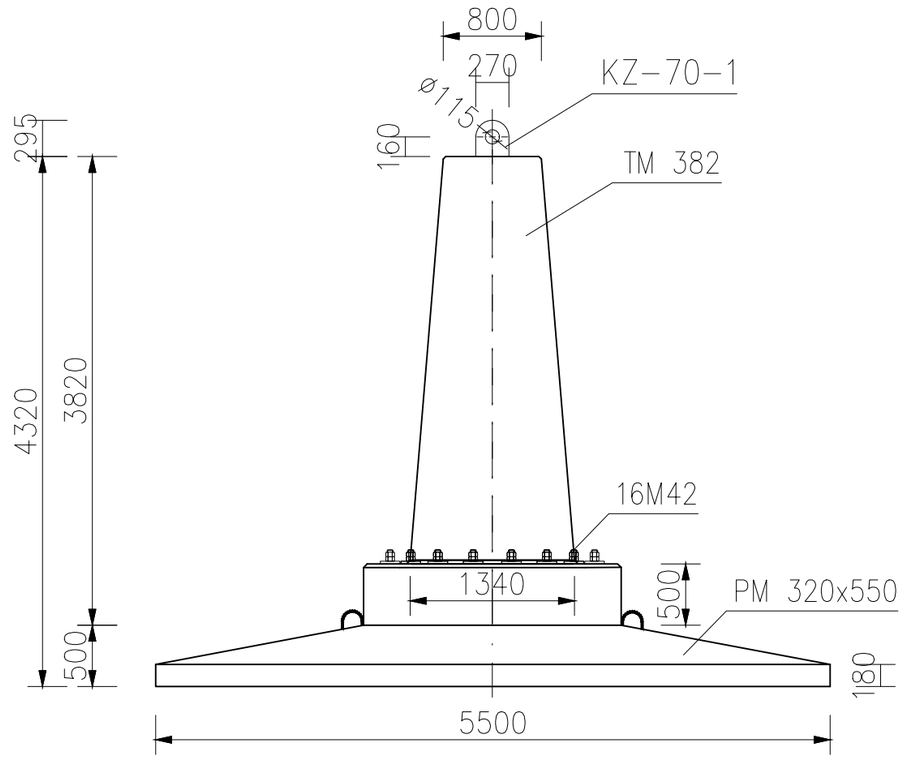

Nośność fundamentu		
Wyrywanie	Vz = 2000kN	H_{xy} = 326kN
Wciskanie	Vz = 2200kN	H_{xy} = 368kN

V_z – siła pionowa
H_{xy} – wypadkowa siła pozioma

Zestawienie materiałów

Fundament prefabrykowany SF 320x550/432[KZ-70-1]	Masa [kg]
Trzon TM 382	11224
Płyta PM 320x550	14260
Razem:	25484

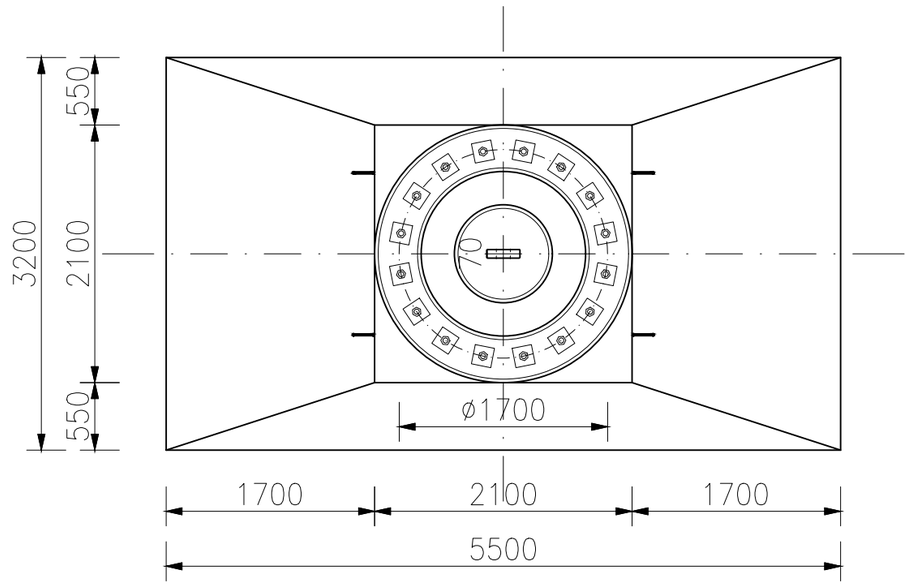

Beton: C30/37 W8
Stal: S355J2

Jednostka projektowa:

ENPROM®

ENPROM Sp. z.o.o.
ul. Taneczna 18c, 02-829 Warszawa

Producent prefabrykatów:

WPŻ Elbud Gdańsk sp. z o.o.
Wytwórnia Prefabrykatów Żelbetowych

WPŻ Elbud Gdańsk sp. z.o.o.
Owśnice 1, 83-407 Łubiana

Skala		Strona
1:50	Fundament prefabrykowany SF 320x550/432 [KZ-70-1]	28

SF 400x600/422 [KZ-70-1]

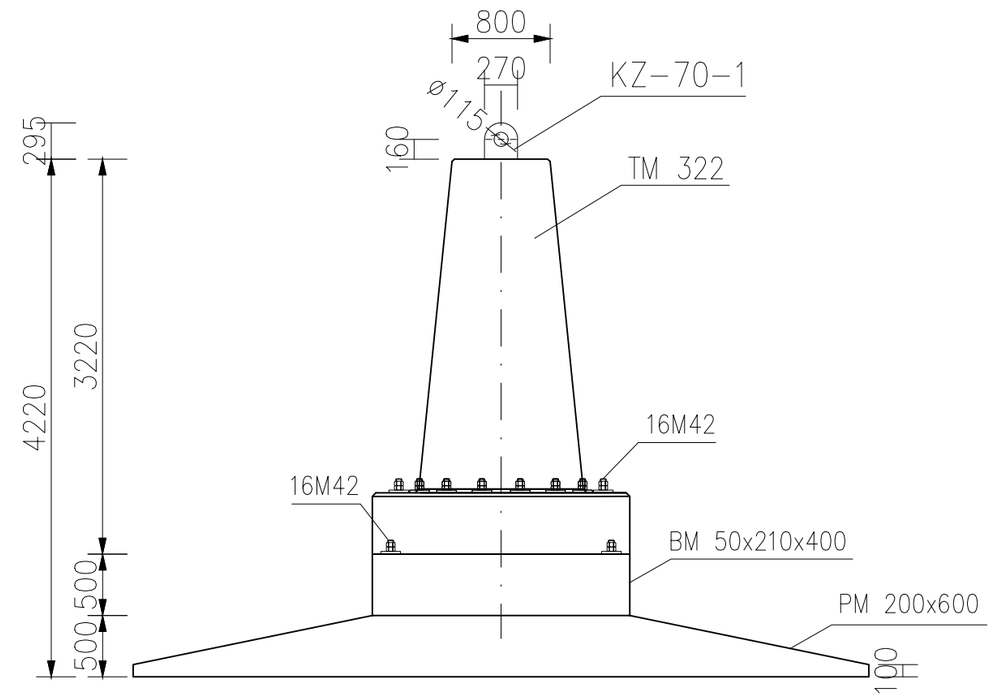

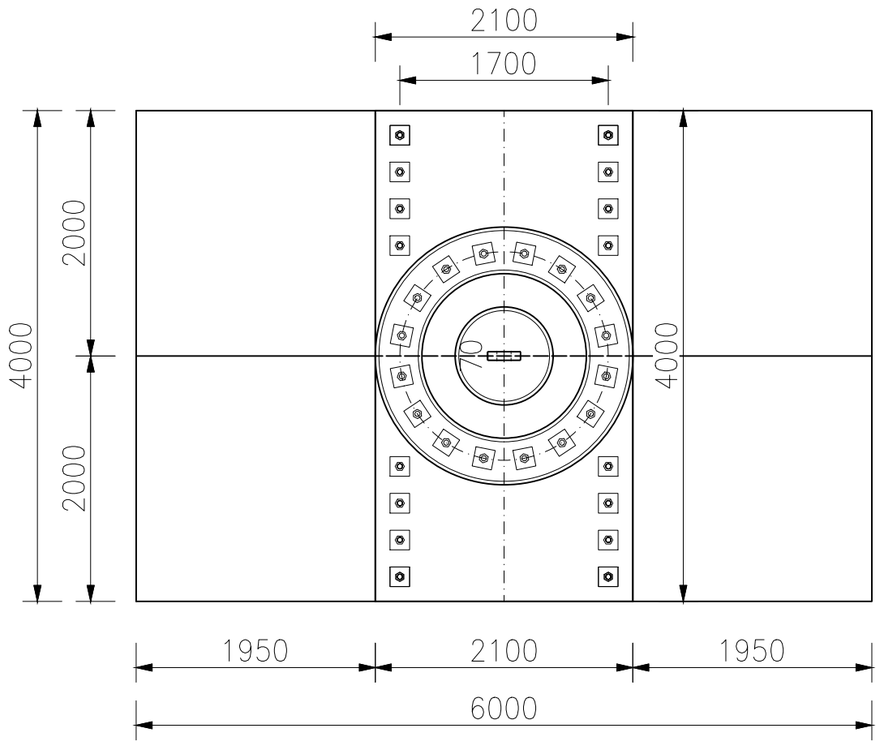

Nośność fundamentu		
Wyrywanie	Vz = 2000kN	H_{xy} = 326kN
Wciskanie	Vz = 2200kN	H_{xy} = 368kN

V_z – siła pionowa
H_{xy} – wypadkowa siła pozioma

Zestawienie materiałów

Fundament prefabrykowany SF 400x600/422[KZ-70-1]	Masa [kg]
Trzon TM 322	9580
Belka BM 50x210x400	9660
2xPłyta PM 200x600	20424
Razem:	39664

Beton: C30/37 W8
Stal: S355J2

Jednostka projektowa:

ENPROM®

ENPROM Sp. z.o.o.
ul. Taneczna 18c, 02-829 Warszawa

Producent prefabrykatów:

WPŻ Elbud Gdańsk sp. z o.o.
Wytwórnia Prefabrykatów Żelbetowych

WPŻ Elbud Gdańsk sp. z.o.o.
Owśnice 1, 83-407 Łubiana

Skala		Strona
1:50	Fundament prefabrykowany SF 400x600/422 [KZ-70-1]	29

SF 500x600/422 [KZ-70-1]

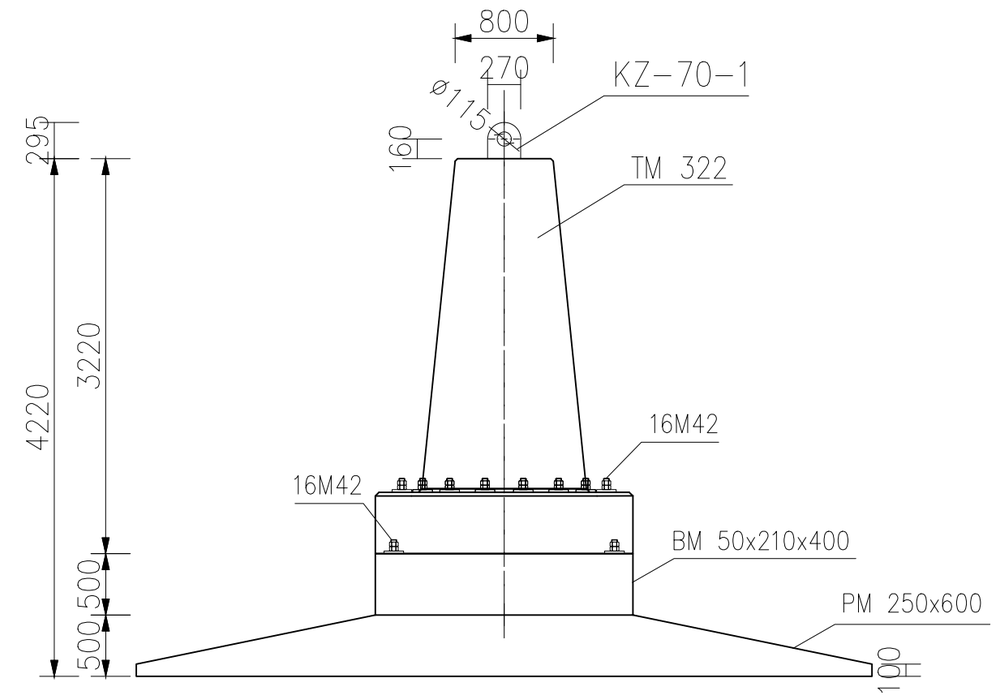

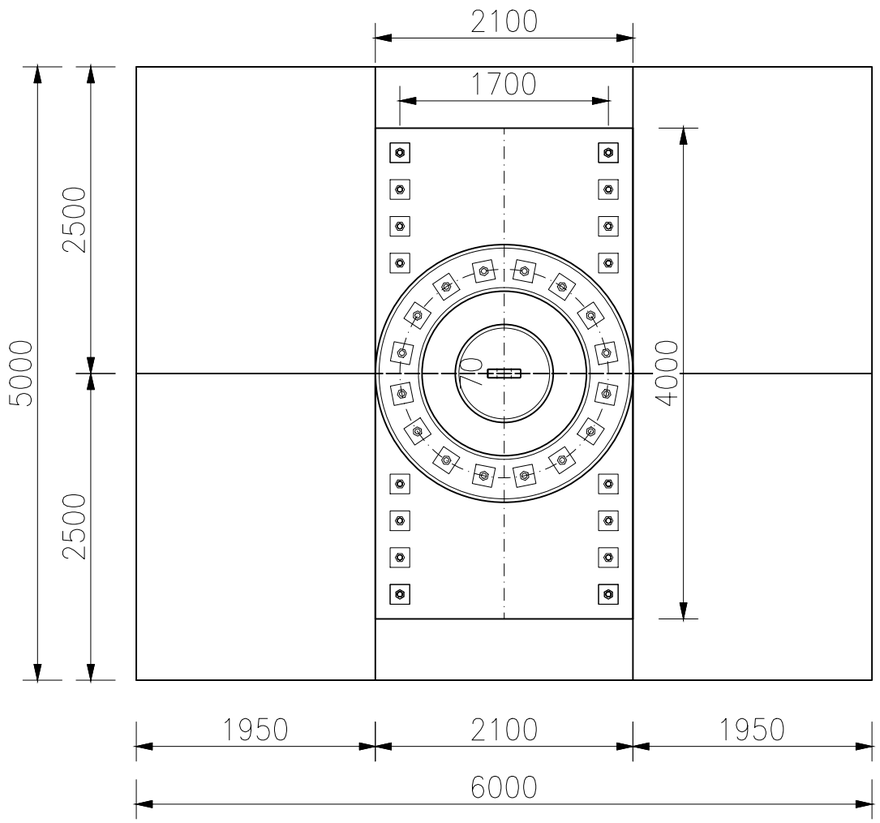

Nośność fundamentu		
Wyrywanie	Vz = 2000kN	H_{xy} = 326kN
Wciskanie	Vz = 2200kN	H_{xy} = 368kN

V_z – siła pionowa
H_{xy} – wypadkowa siła pozioma

Zestawienie materiałów

Fundament prefabrykowany SF 500x600/422[KZ-70-1]	Masa [kg]
Trzon TM 322	9580
Belka BM 50x210x400	9660
2xPłyta PM 250x600	25530
Razem:	44770

Beton: C30/37 W8
Stal: S355J2

Jednostka projektowa:

ENPROM Sp. z.o.o.
ul. Taneczna 18c, 02-829 Warszawa

Producent prefabrykatów:

WPŻ Elbud Gdańsk sp. z.o.o.
Owśnice 1, 83-407 Łubiana

Skala 1:50	Fundament prefabrykowany SF 500x600/422 [KZ-70-1]	Strona 30

SF 600x600/422 [KZ-70-1]

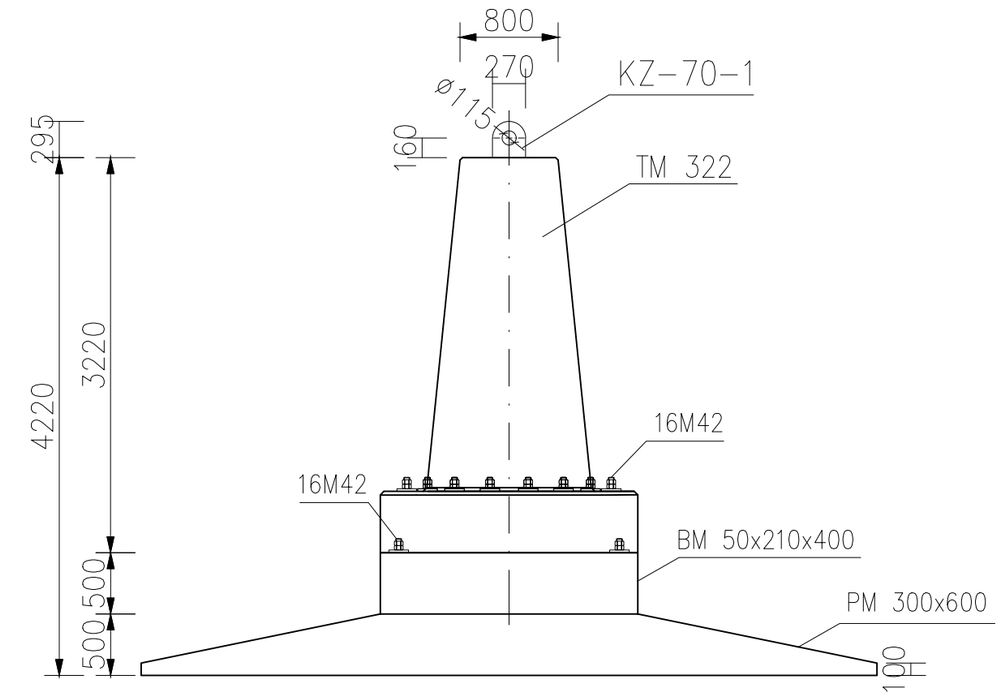

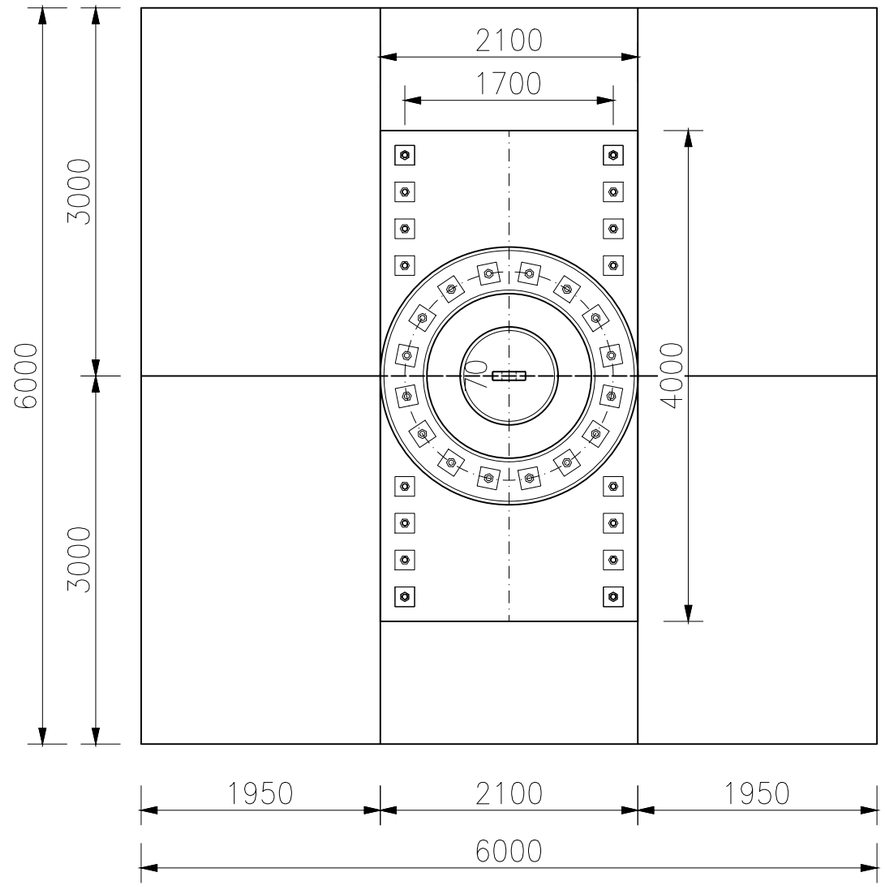

Nośność fundamentu		
Wyrywanie	Vz = 2000kN	H_{xy} = 326kN
Wciskanie	Vz = 2200kN	H_{xy} = 368kN

V_z – siła pionowa
H_{xy} – wypadkowa siła pozioma

Zestawienie materiałów

Fundament prefabrykowany SF 600x600/422[KZ-70-1]	Masa [kg]
Trzon TM 322	9580
Belka BM 50x210x400	9660
2xPłyta PM 300x600	30636
Razem:	49876

Beton: C30/37 W8
Stal: S355J2

Jednostka projektowa:

ENPROM®

ENPROM Sp. z.o.o.
ul. Taneczna 18c, 02-829 Warszawa

Producent prefabrykatów:

WPŻ Elbud Gdańsk sp. z o.o.
Wytwórnia Prefabrykatów Żelbetowych

WPŻ Elbud Gdańsk sp. z.o.o.
Owśnice 1, 83-407 Łubiana

Skala	Fundament prefabrykowany	Strona
1:50	SF 600x600/422 [KZ-70-1]	31

SF 400x600/482 [KZ-70-1]

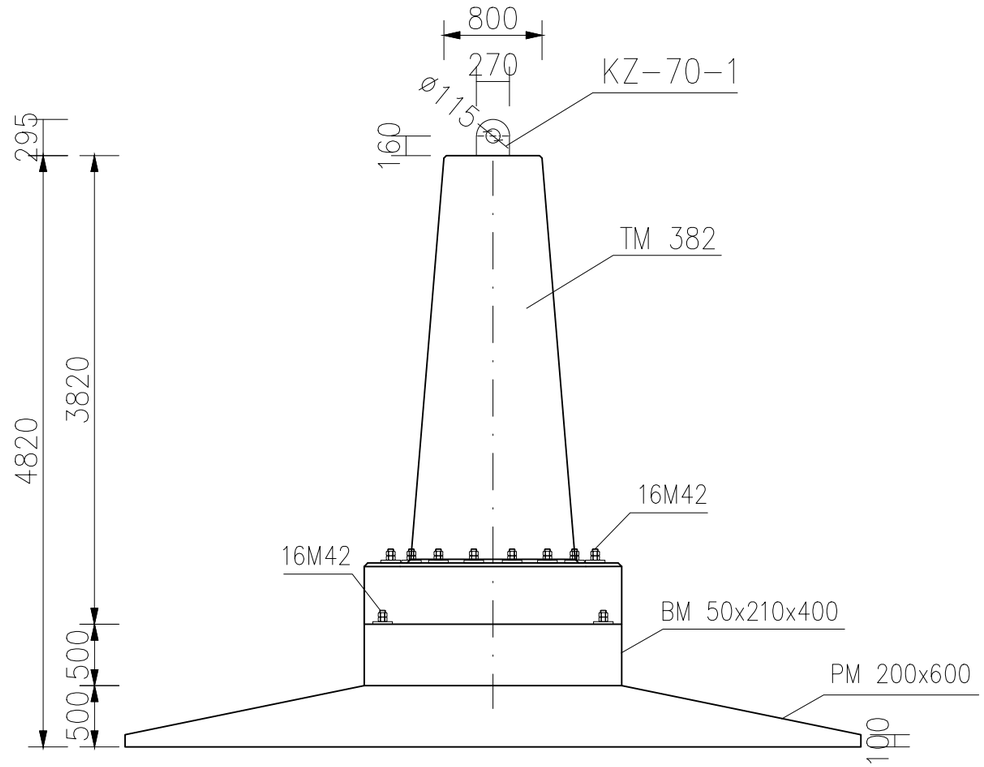

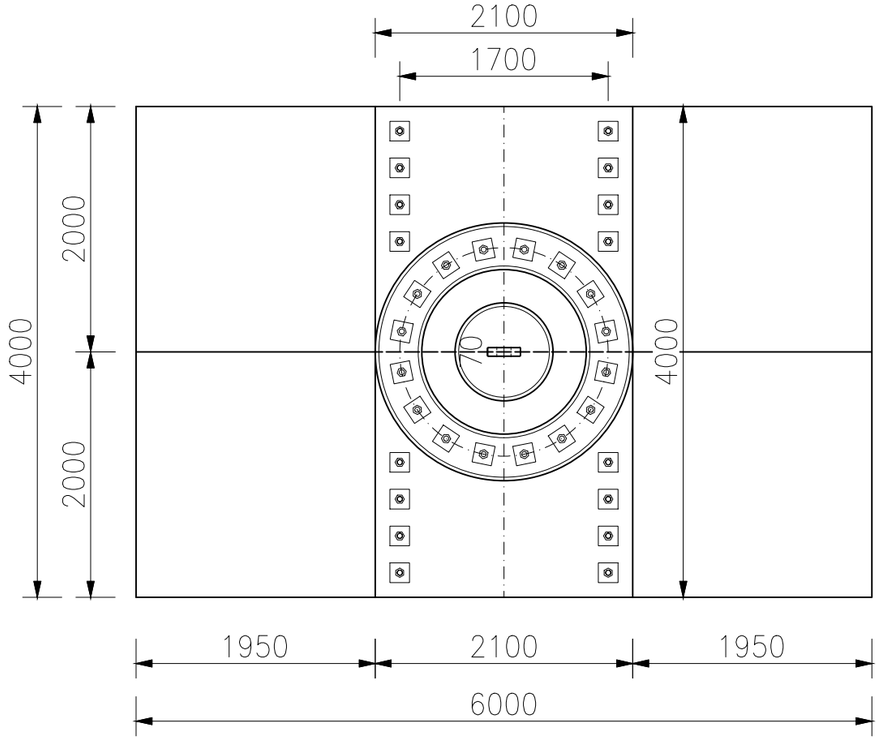

Nośność fundamentu		
Wyrywanie	Vz = 2000kN	H_{xy} = 326kN
Wciskanie	Vz = 2200kN	H_{xy} = 368kN

V_z – siła pionowa
H_{xy} – wypadkowa siła pozioma

Zestawienie materiałów

Fundament prefabrykowany SF 400x600/482[KZ-70-1]	Masa [kg]
Trzon TM 382	10890
Belka BM 50x210x400	9660
2xPłyta PM 200x600	20424
Razem:	40974

Beton: C30/37 W8
Stal: S355J2

Jednostka projektowa:

ENPROM®

ENPROM Sp. z.o.o.
ul. Taneczna 18c, 02-829 Warszawa

Producent prefabrykatów:

WPŻ Elbud Gdańsk sp. z o.o.
Wytwórnia Prefabrykatów Żelbetowych

WPŻ Elbud Gdańsk sp. z.o.o.
Owśnice 1, 83-407 Łubiana

Skala		Strona
1:50	Fundament prefabrykowany SF 400x600/482 [KZ-70-1]	32

SF 500x600/482 [KZ-70-1]

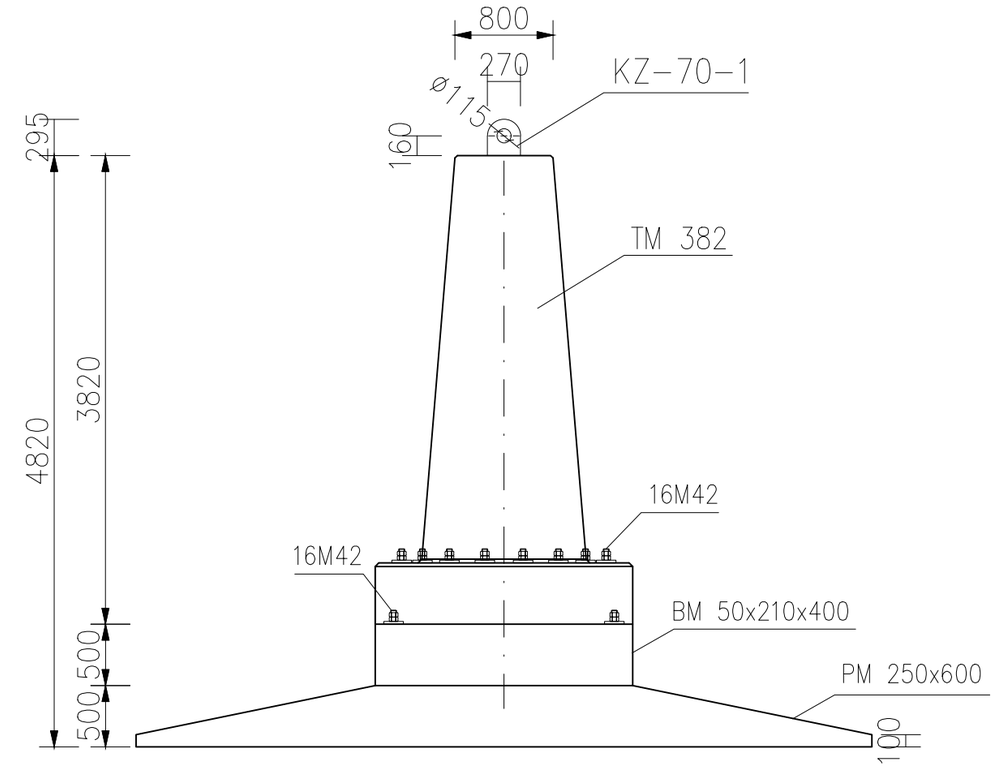

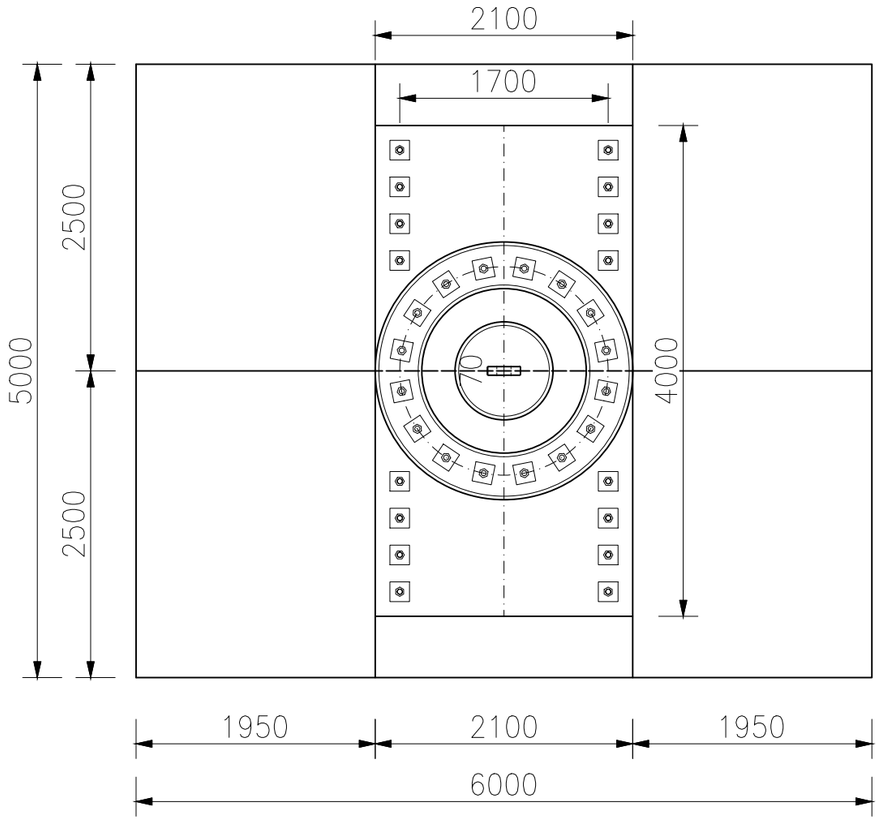

Nośność fundamentu		
Wyrywanie	Vz = 2000kN	H_{xy} = 326kN
Wciskanie	Vz = 2200kN	H_{xy} = 368kN

V_z – siła pionowa
H_{xy} – wypadkowa siła pozioma

Zestawienie materiałów

Fundament prefabrykowany SF 500x600/482[KZ-70-1]	Masa [kg]
Trzon TM 382	10890
Belka BM 50x210x400	9660
2xPłyta PM 250x600	25530
Razem:	46080

Beton: C30/37 W8
Stal: S355J2

Jednostka projektowa:

ENPROM®

ENPROM Sp. z.o.o.
ul. Taneczna 18c, 02-829 Warszawa

Producent prefabrykatów:

WPŻ Elbud Gdańsk sp. z o.o.
Wytwórnia Prefabrykatów Żelbetowych

WPŻ Elbud Gdańsk sp. z.o.o.
Owśnice 1, 83-407 Łubiana

Skala		Strona
1:50	Fundament prefabrykowany SF 500x600/482 [KZ-70-1]	33

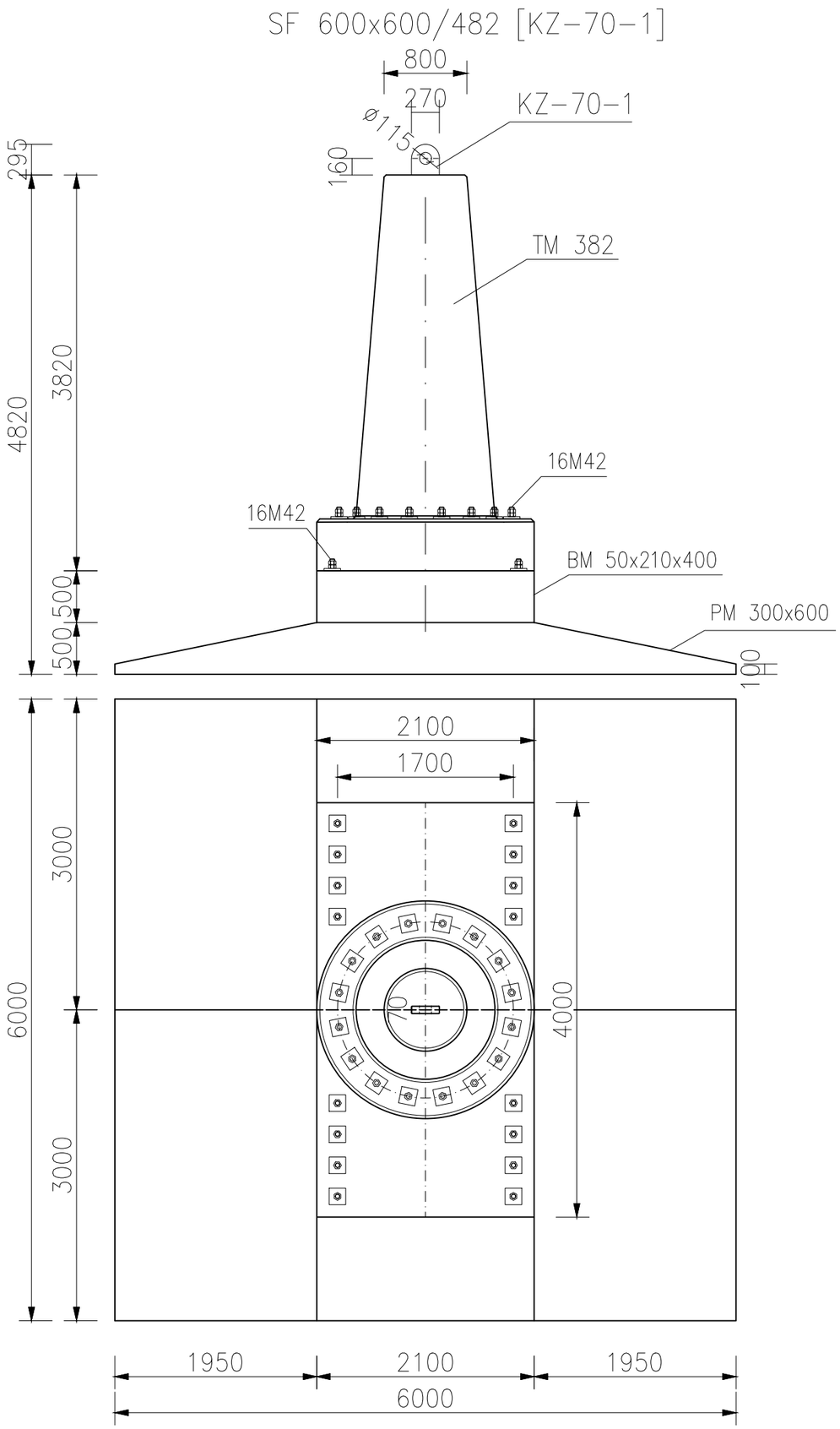

Nośność fundamentu		
Wyrywanie	Vz = 2000kN	H_{xy} = 326kN
Wciskanie	Vz = 2200kN	H_{xy} = 368kN

V_z – siła pionowa
H_{xy} – wypadkowa siła pozioma

Zestawienie materiałów

Fundament prefabrykowany SF 600x600/482[KZ-70-1]	Masa [kg]
Trzon TM 382	10890
Belka BM 50x210x400	9660
2xPłyta PM 300x600	30636
Razem:	51186

Beton: C30/37 W8
Stal: S355J2

Jednostka projektowa:

ENPROM®

ENPROM Sp. z.o.o.
ul. Taneczna 18c, 02-829 Warszawa

Producent prefabrykatów:

WPŻ Elbud Gdańsk sp. z o.o.
Wytwórnia Prefabrykatów Żelbetowych

WPŻ Elbud Gdańsk sp. z.o.o.
Owśnice 1, 83-407 Łubiana

Skala		Strona
1:50	Fundament prefabrykowany SF 600x600/482 [KZ-70-1]	34

SF 320x550/372 [KZ-80-1]

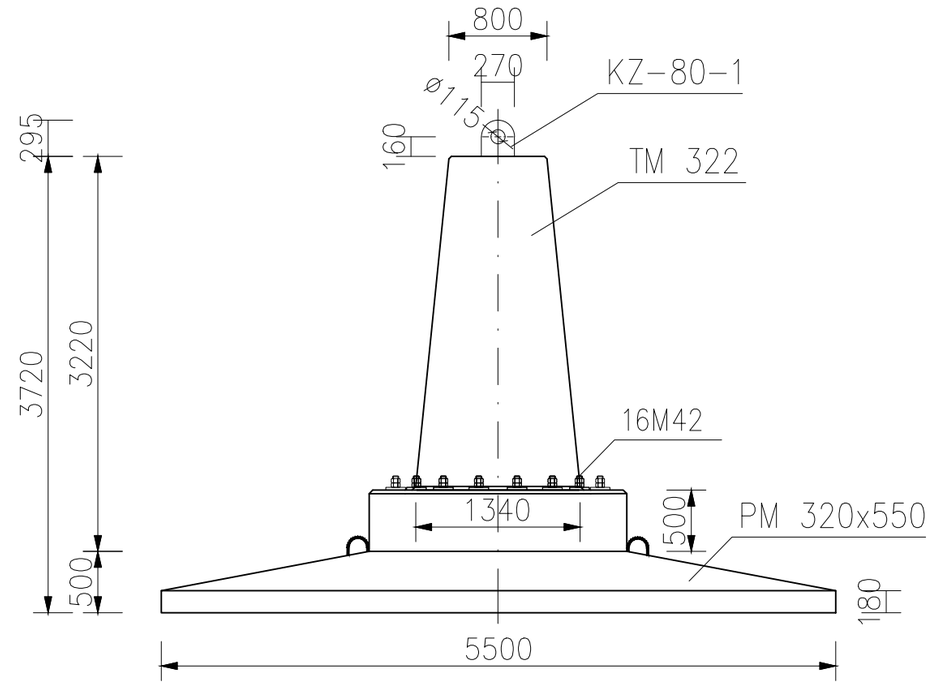

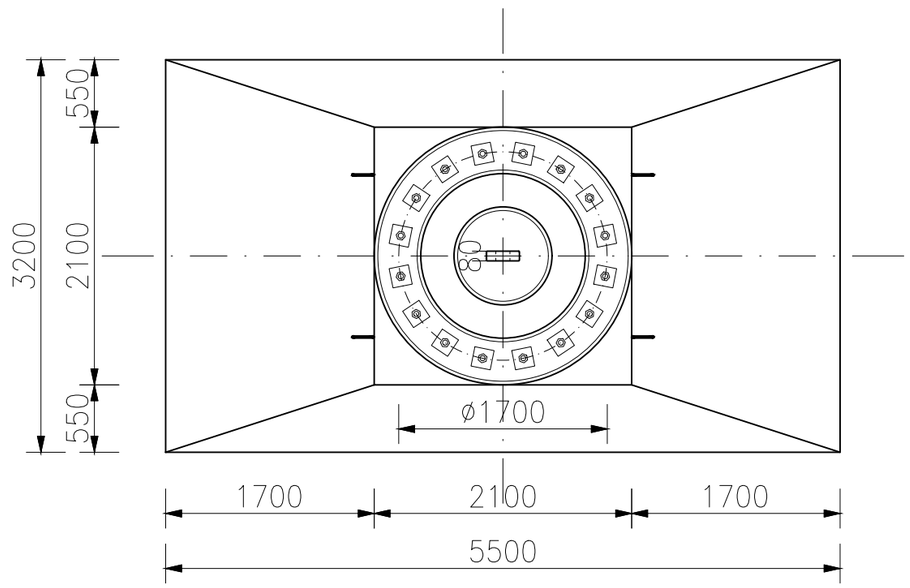

Nośność fundamentu		
Wyrywanie	Vz = 2120kN	H_{xy} = 350kN
Wciskanie	Vz = 2400kN	H_{xy} = 410kN

V_z – siła pionowa
H_{xy} – wypadkowa siła pozioma

Zestawienie materiałów

Fundament prefabrykowany SF 320x550/372[KZ-80-1]	Masa [kg]
Trzon TM 322	9580
Płyta PM 320x550	14260
Razem:	23840

Beton: C30/37 W8
Stal: S355J2

Jednostka projektowa:

ENPROM®

ENPROM Sp. z.o.o.
ul. Taneczna 18c, 02-829 Warszawa

Producent prefabrykatów:

WPŻ Elbud Gdańsk sp. z o.o.
Wytwórnia Prefabrykatów Żelbetowych

WPŻ Elbud Gdańsk sp. z.o.o.
Owśnice 1, 83-407 Łubiana

Skala		Strona
1:50	Fundament prefabrykowany SF 320x550/372 [KZ-80-1]	35

SF 320x550/432 [KZ-80-1]

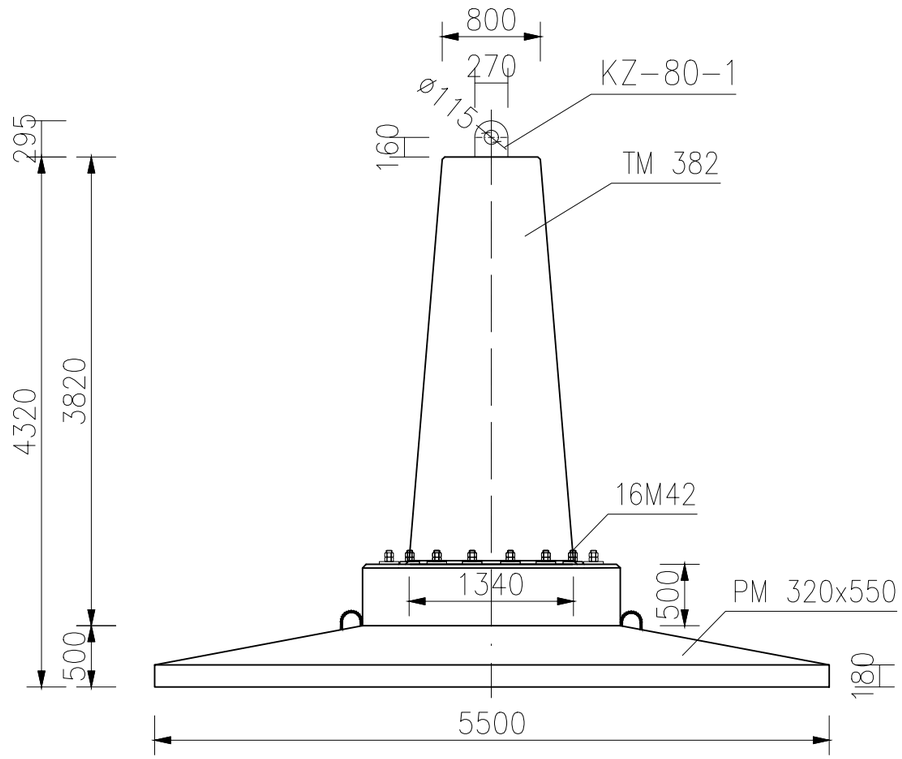

Nośność fundamentu		
Wyrywanie	Vz = 2120kN	H_{xy} = 350kN
Wciskanie	Vz = 2400kN	H_{xy} = 410kN

V_z – siła pionowa
H_{xy} – wypadkowa siła pozioma

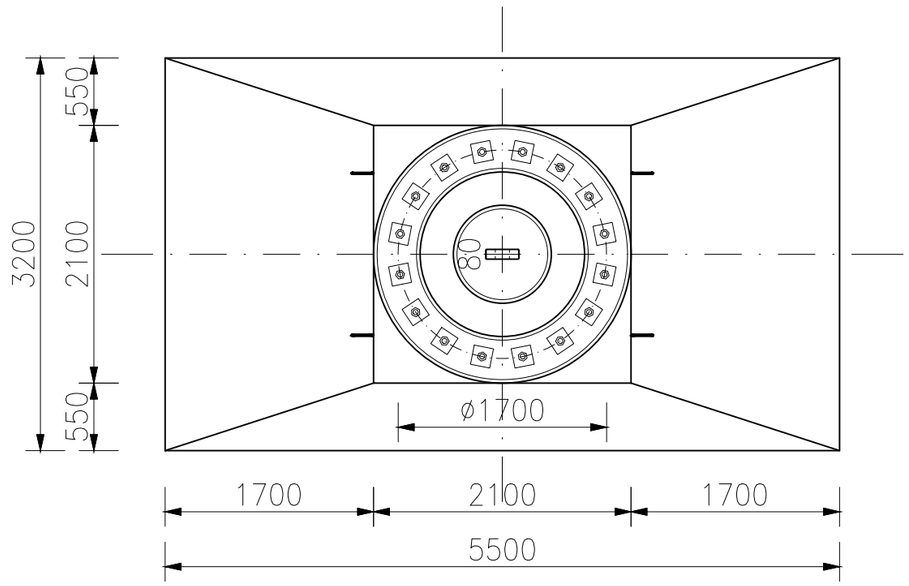

Zestawienie materiałów

Fundament prefabrykowany SF 320x550/432[KZ-80-1]	Masa [kg]
Trzon TM 382	11224
Płyta PM 320x550	14260
Razem:	25484

Beton: C30/37 W8
Stal: S355J2

Jednostka projektowa:

ENPROM®

ENPROM Sp. z.o.o.
ul. Taneczna 18c, 02-829 Warszawa

Producent prefabrykatów:

WPŻ Elbud Gdańsk sp. z o.o.
Wytwórnia Prefabrykatów Żelbetowych

WPŻ Elbud Gdańsk sp. z.o.o.
Owśnice 1, 83-407 Łubiana

Skala	Fundament prefabrykowany	Strona
1:50	SF 320x550/432 [KZ-80-1]	36

SF 400x600/422 [KZ-80-1]

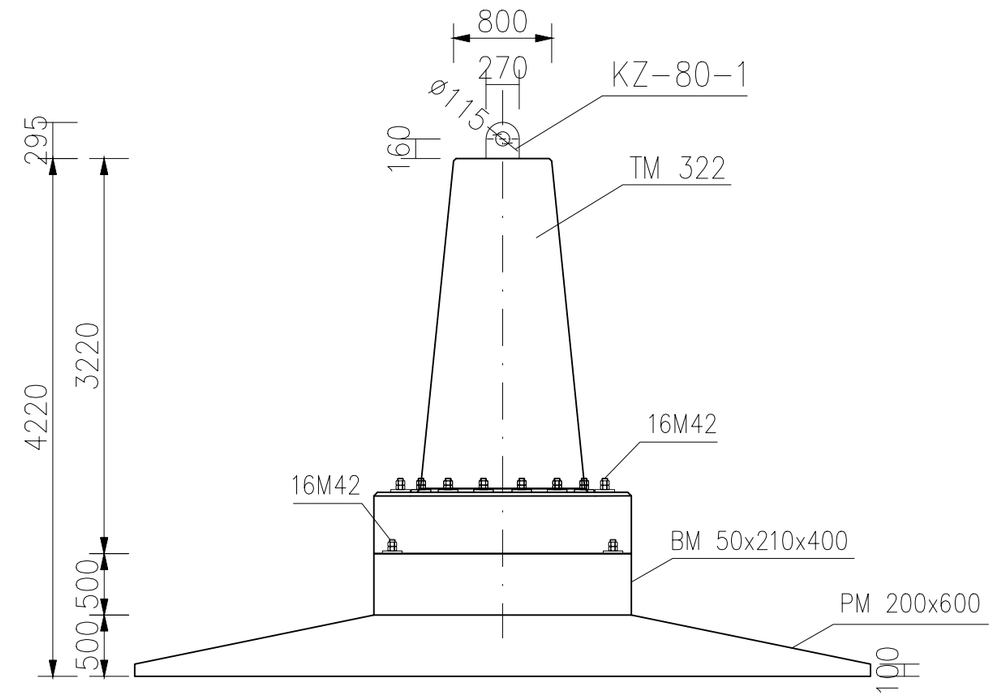

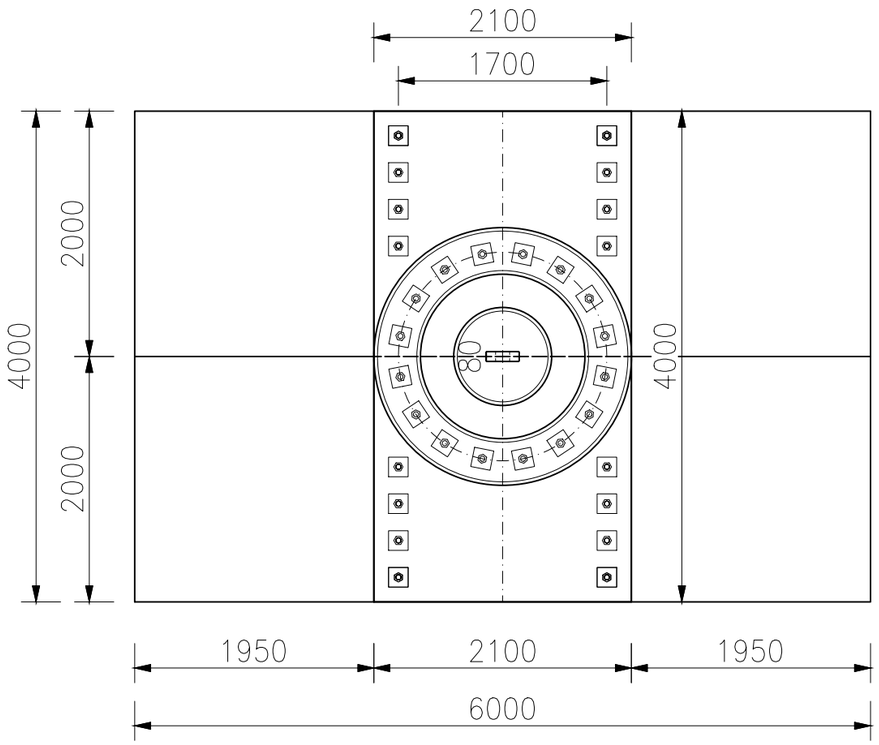

Nośność fundamentu		
Wyrywanie	Vz = 2120kN	H_{xy} = 350kN
Wciskanie	Vz = 2400kN	H_{xy} = 410kN

V_z – siła pionowa
H_{xy} – wypadkowa siła pozioma

Zestawienie materiałów

Fundament prefabrykowany SF 400x600/422 [KZ-80-1]	Masa [kg]
Trzon TM 322	9580
Belka BM 50x210x400	9660
2xPłyta PM 200x600	20424
Razem:	39664

Beton: C30/37 W8
Stal: S355J2

Jednostka projektowa:

ENPROM®

ENPROM Sp. z.o.o.
ul. Taneczna 18c, 02-829 Warszawa

Producent prefabrykatów:

WPŻ Elbud Gdańsk sp. z o.o.
Wytwórnia Prefabrykatów Żelbetowych

WPŻ Elbud Gdańsk sp. z.o.o.
Owśnice 1, 83-407 Łubiana

Skala	Fundament prefabrykowany	Strona
1:50	SF 400x600/422 [KZ-80-1]	37

SF 500x600/422 [KZ-80-1]

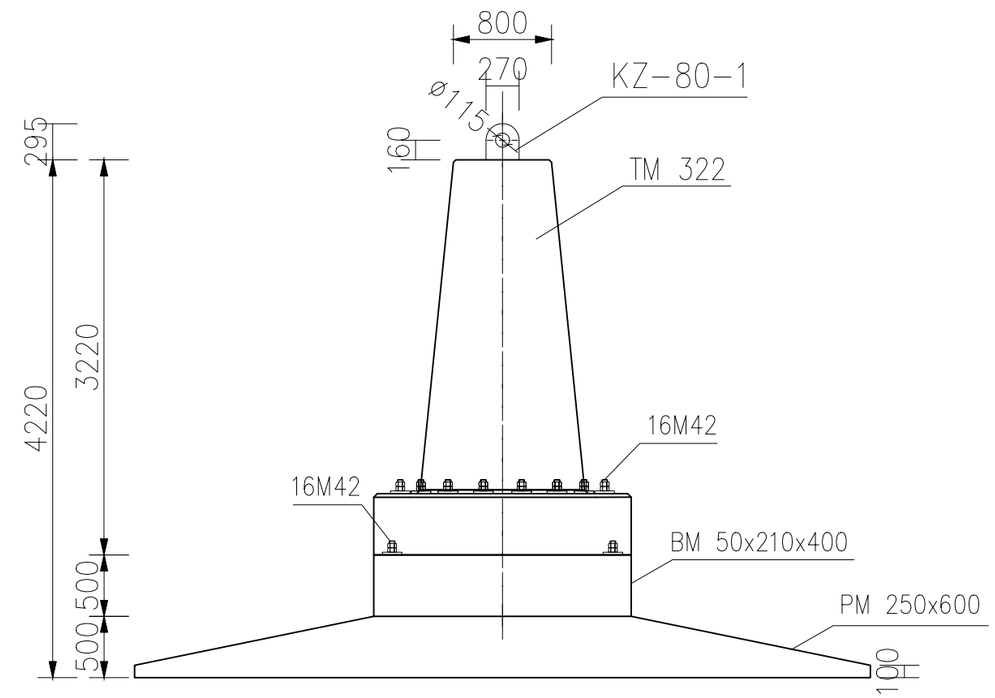

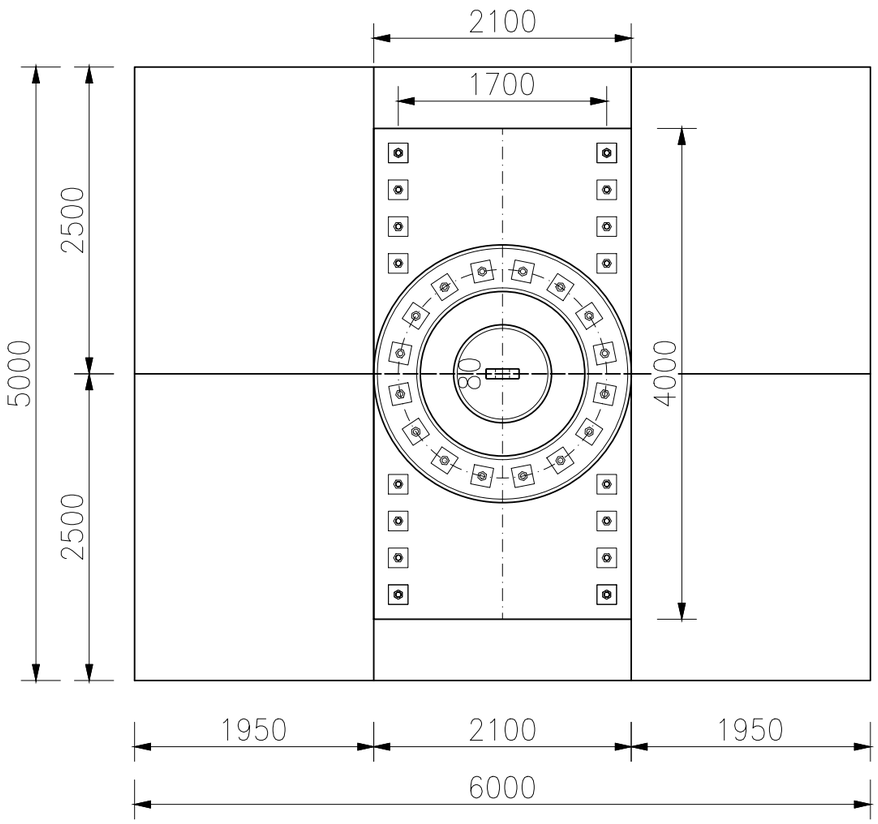

Nośność fundamentu		
Wyrywanie	Vz = 2120kN	H_{xy} = 350kN
Wciskanie	Vz = 2400kN	H_{xy} = 410kN

V_z – siła pionowa
H_{xy} – wypadkowa siła pozioma

Zestawienie materiałów

Fundament prefabrykowany SF 500x600/422[KZ-80-1]	Masa [kg]
Trzon TM 322	9580
Belka BM 50x210x400	9660
2xPłyta PM 250x600	25530
Razem:	44770

Beton: C30/37 W8
Stal: S355J2

Jednostka projektowa:

ENPROM Sp. z.o.o.
ul. Taneczna 18c, 02-829 Warszawa

Producent prefabrykatów:

WPŻ Elbud Gdańsk sp. z.o.o.
Owśnice 1, 83-407 Łubiana

Skala 1:50	Fundament prefabrykowany SF 500x600/422 [KZ-80-1]	Strona 38

SF 600x600/422 [KZ-80-1]

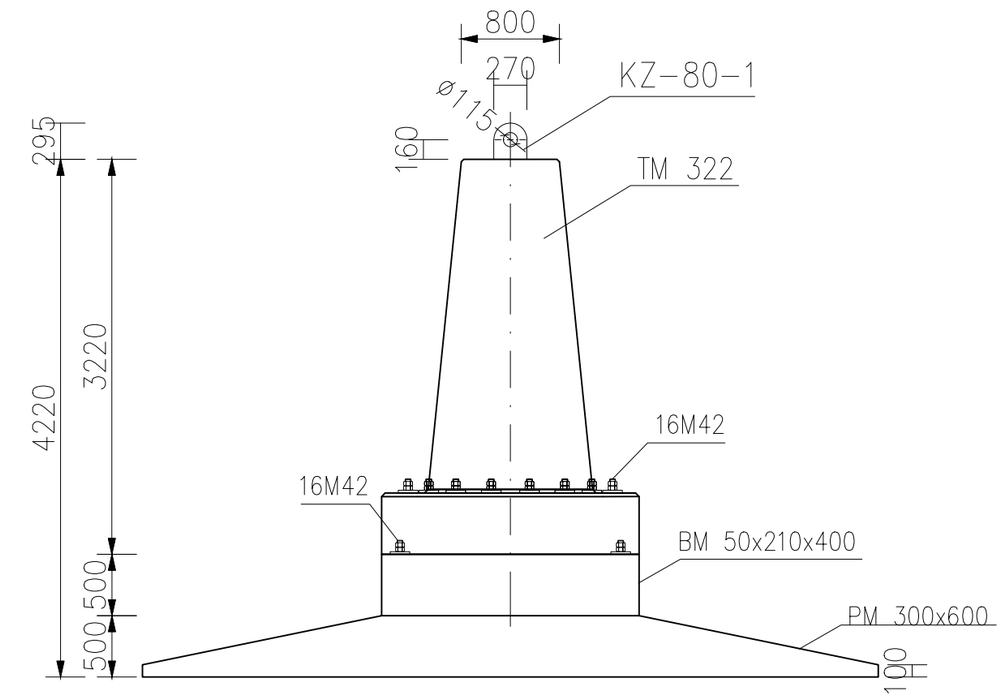

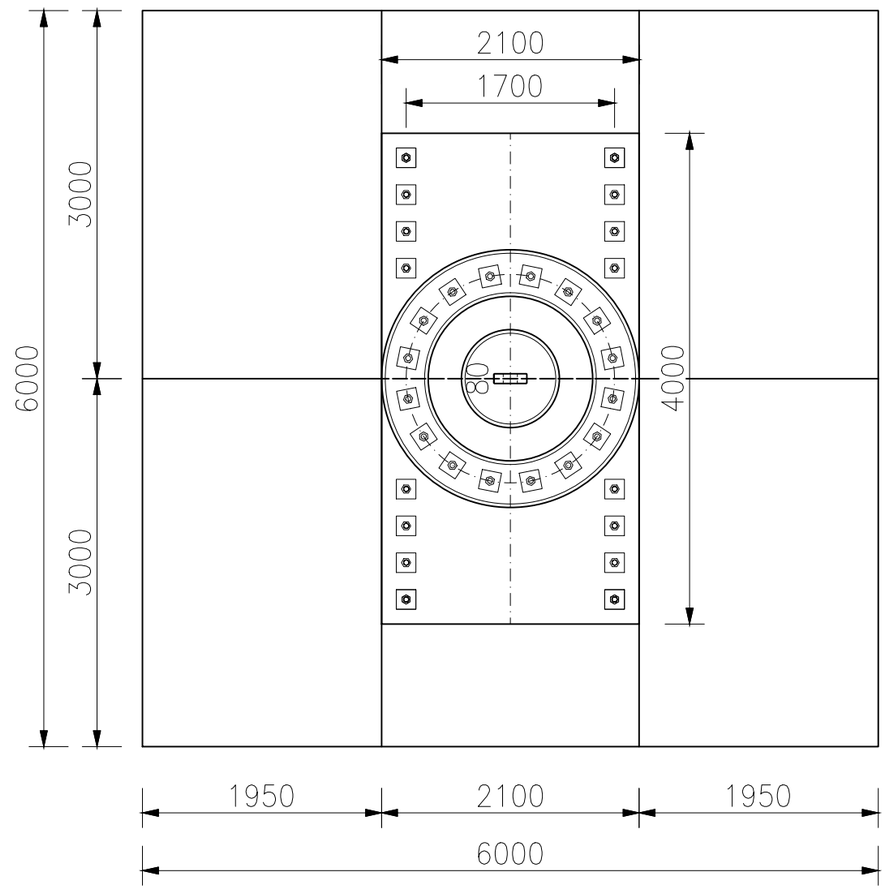

Nośność fundamentu		
Wyrywanie	Vz = 2120kN	H_{xy} = 350kN
Wciskanie	Vz = 2400kN	H_{xy} = 410kN

V_z – siła pionowa
H_{xy} – wypadkowa siła pozioma

Zestawienie materiałów

Fundament prefabrykowany SF 600x600/422[KZ-80-1]	Masa [kg]
Trzon TM 322	9580
Belka BM 50x210x400	9660
2xPłyta PM 300x600	30636
Razem:	49876

Beton: C30/37 W8
Stal: S355J2

Jednostka projektowa:

ENPROM®

ENPROM Sp. z.o.o.
ul. Taneczna 18c, 02-829 Warszawa

Producent prefabrykatów:

WPŻ Elbud Gdańsk sp. z o.o.
Wytwórnia Prefabrykatów Żelbetowych

WPŻ Elbud Gdańsk sp. z.o.o.
Owśnice 1, 83-407 Łubiana

Skala		Strona
1:50	Fundament prefabrykowany SF 600x600/422 [KZ-80-1]	39

SF 400x600/482 [KZ-80-1]

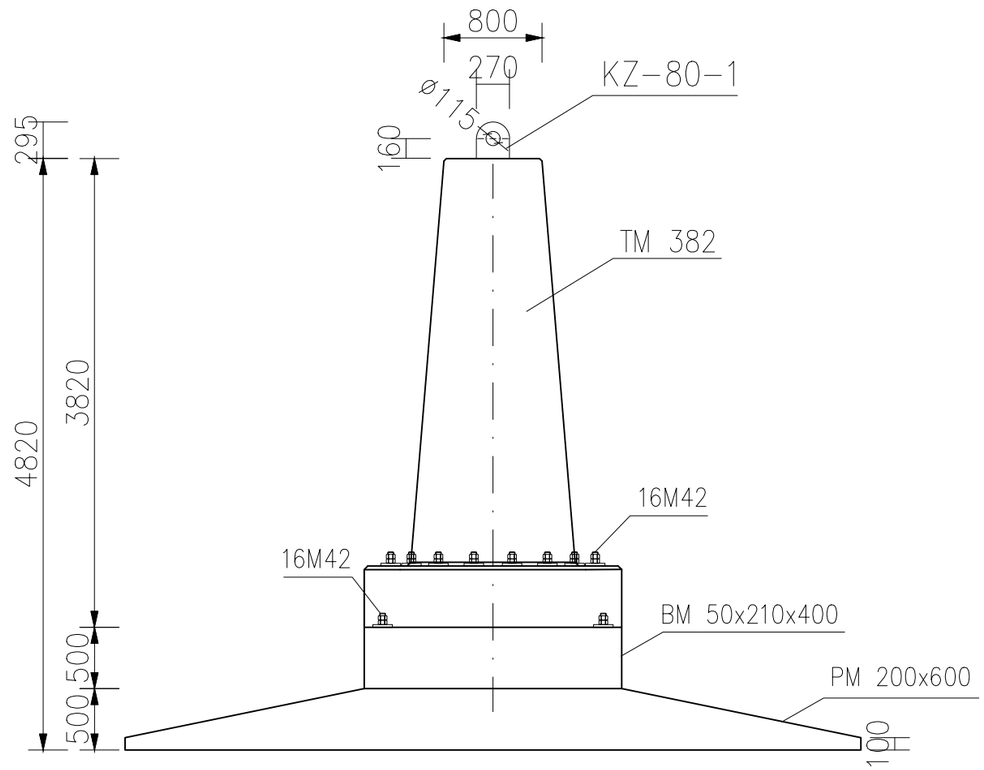

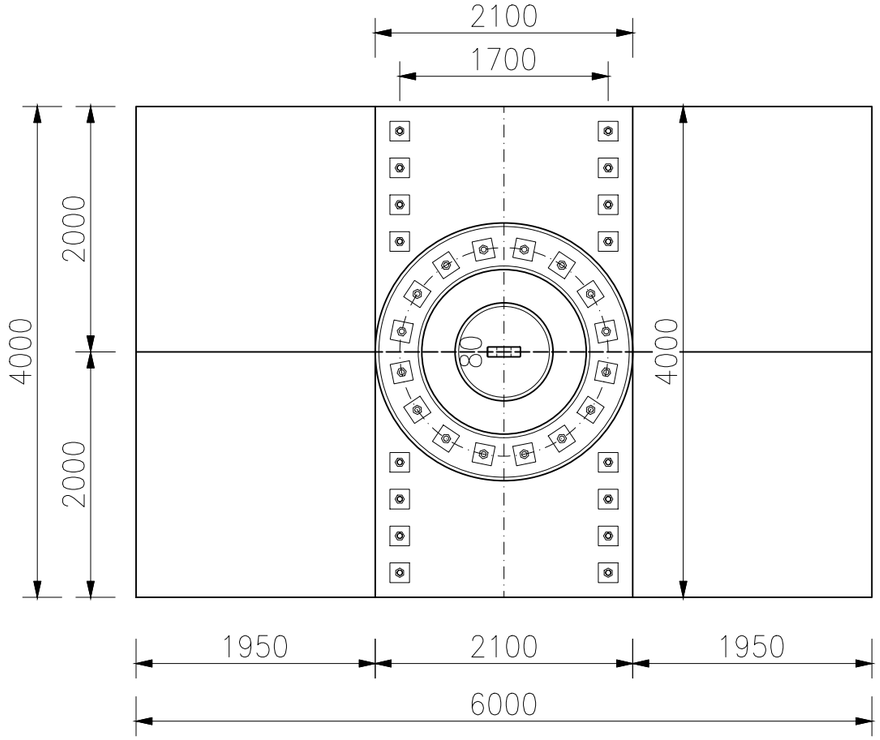

Nośność fundamentu		
Wyrywanie	Vz = 2120kN	H_{xy} = 350kN
Wciskanie	Vz = 2400kN	H_{xy} = 410kN

V_z – siła pionowa
H_{xy} – wypadkowa siła pozioma

Zestawienie materiałów

Fundament prefabrykowany SF 400x600/482[KZ-80-1]	Masa [kg]
Trzon TM 382	10890
Belka BM 50x210x400	9660
2xPłyta PM 200x600	20424
Razem:	40974

Beton: C30/37 W8
Stal: S355J2

Jednostka projektowa:

ENPROM Sp. z.o.o.
ul. Taneczna 18c, 02-829 Warszawa

Producent prefabrykatów:

WPŻ Elbud Gdańsk sp. z.o.o.
Owśnice 1, 83-407 Łubiana

Skala		Strona
1:50	Fundament prefabrykowany SF 400x600/482 [KZ-80-1]	40

SF 500x600/482 [KZ-80-1]

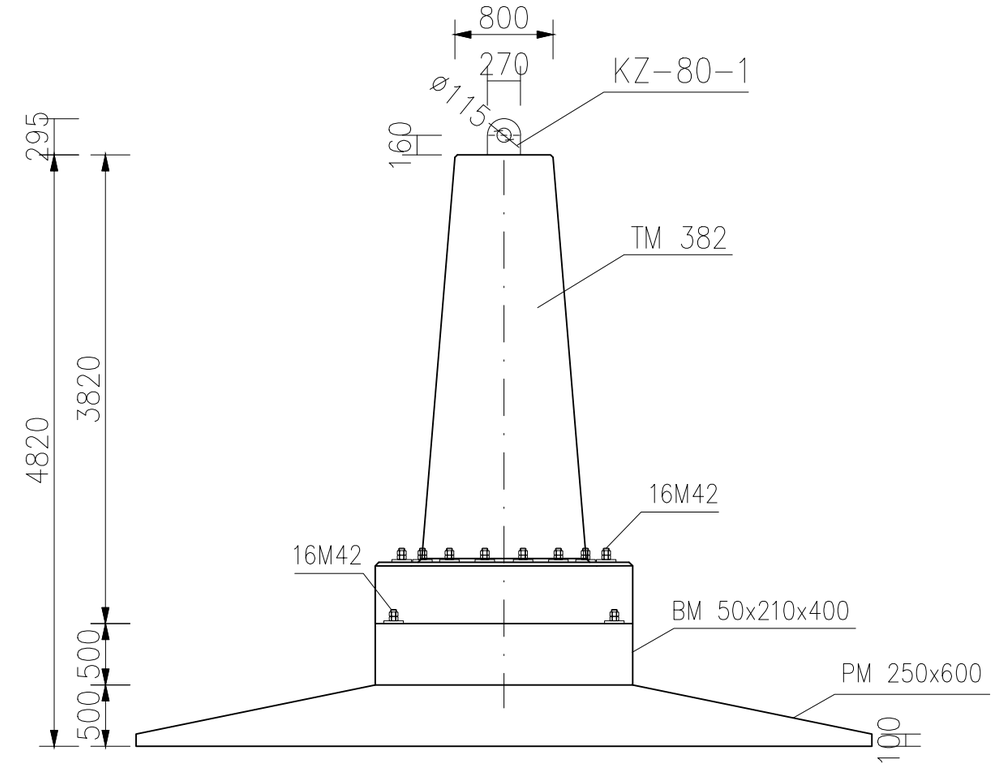

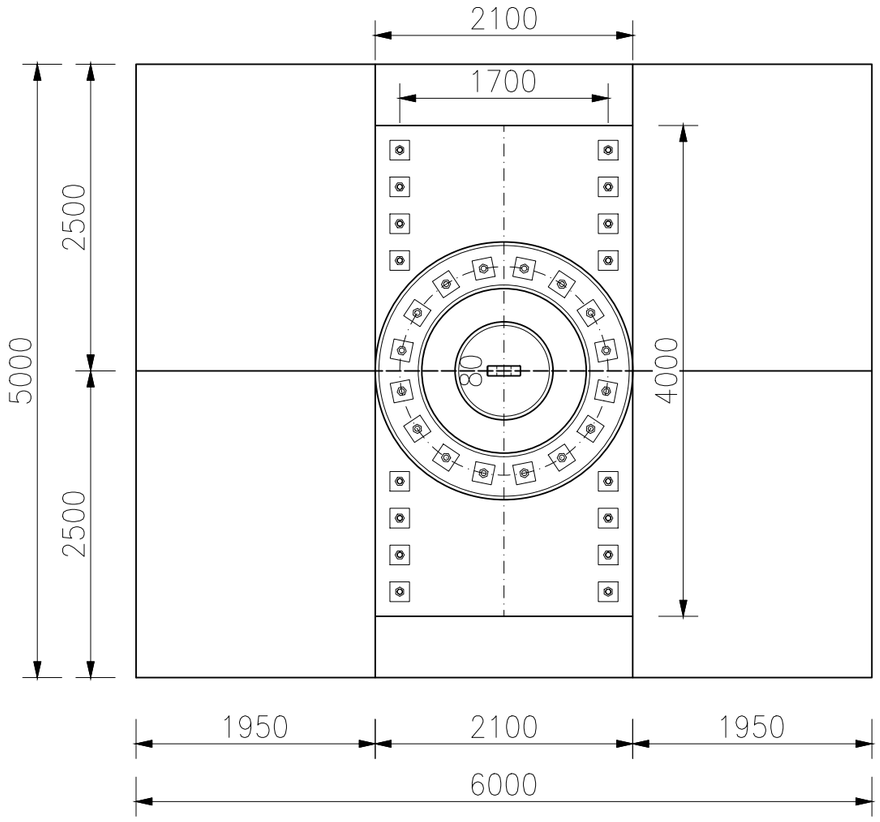

Nośność fundamentu		
Wyrywanie	Vz = 2120kN	H_{xy} = 350kN
Wciskanie	Vz = 2400kN	H_{xy} = 410kN

V_z – siła pionowa
H_{xy} – wypadkowa siła pozioma

Zestawienie materiałów

Fundament prefabrykowany SF 500x600/482[KZ-80-1]	Masa [kg]
Trzon TM 382	10890
Belka BM 50x210x400	9660
2xPłyta PM 250x600	25530
Razem:	46080

Beton: C30/37 W8
Stal: S355J2

Jednostka projektowa:

ENPROM®

ENPROM Sp. z.o.o.
ul. Taneczna 18c, 02-829 Warszawa

Producent prefabrykatów:

WPŻ Elbud Gdańsk sp. z o.o.
Wytwórnia Prefabrykatów Żelbetowych

WPŻ Elbud Gdańsk sp. z.o.o.
Owśnice 1, 83-407 Łubiana

Skala		Strona
1:50	Fundament prefabrykowany SF 500x600/482 [KZ-80-1]	41

SF 600x600/482 [KZ-80-1]

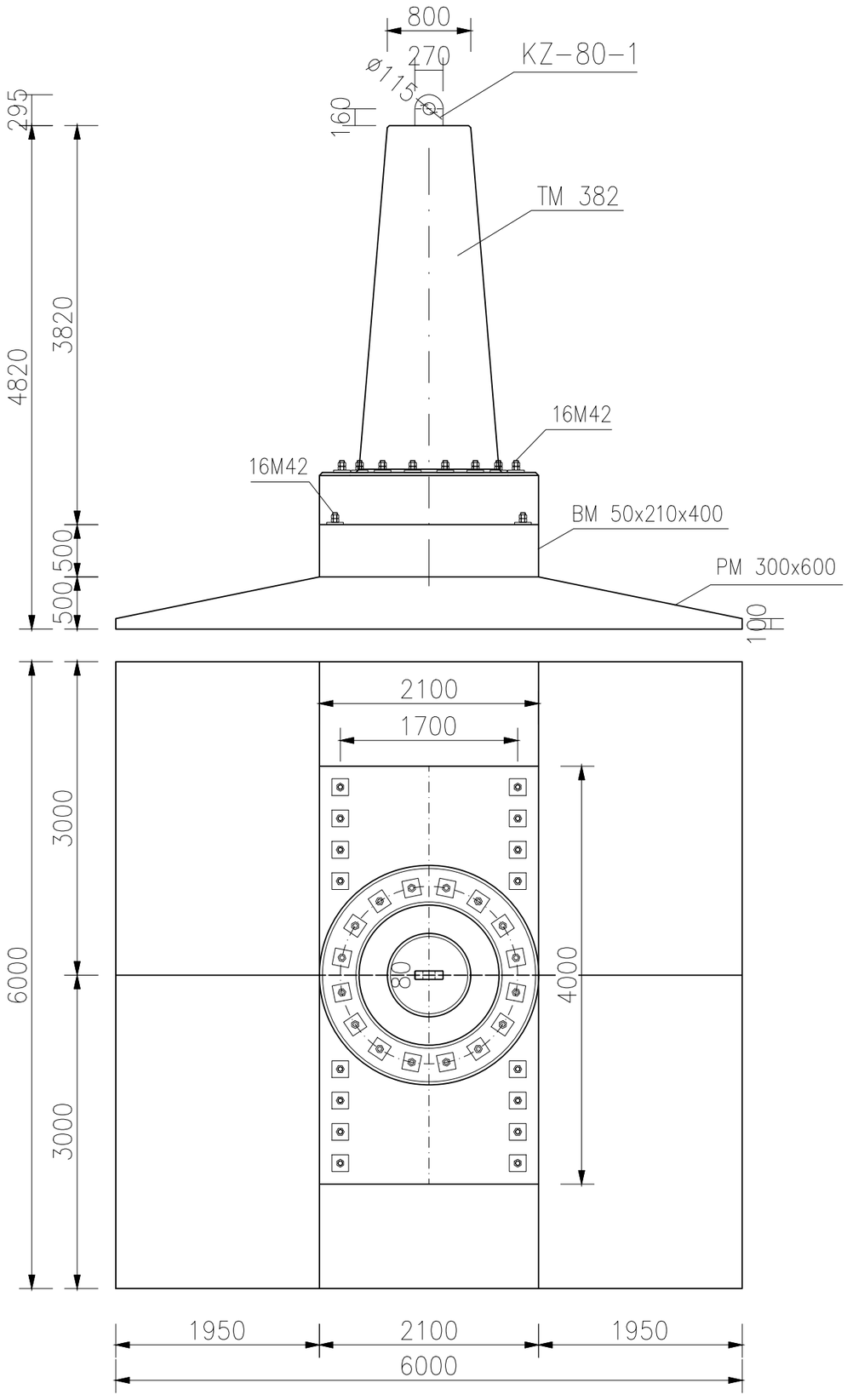

Nośność fundamentu		
Wyrywanie	Vz = 2120kN	H_{xy} = 350kN
Wciskanie	Vz = 2400kN	H_{xy} = 410kN

V_z – siła pionowa
H_{xy} – wypadkowa siła pozioma

Zestawienie materiałów

Fundament prefabrykowany SF 600x600/482[KZ-80-1]	Masa [kg]
Trzon TM 382	10890
Belka BM 50x210x400	9660
2xPłyta PM 300x600	30636
Razem:	51186

Beton: C30/37 W8
Stal: S355J2

Jednostka projektowa:

ENPROM®

ENPROM Sp. z.o.o.
ul. Taneczna 18c, 02-829 Warszawa

Producent prefabrykatów:

WPŻ Elbud Gdańsk sp. z o.o.
Wytwórnia Prefabrykatów Żelbetowych

WPŻ Elbud Gdańsk sp. z.o.o.
Owśnice 1, 83-407 Łubiana

Skala		Strona
1:50	Fundament prefabrykowany SF 600x600/482 [KZ-80-1]	42

SF 320x550/372 [6M48]

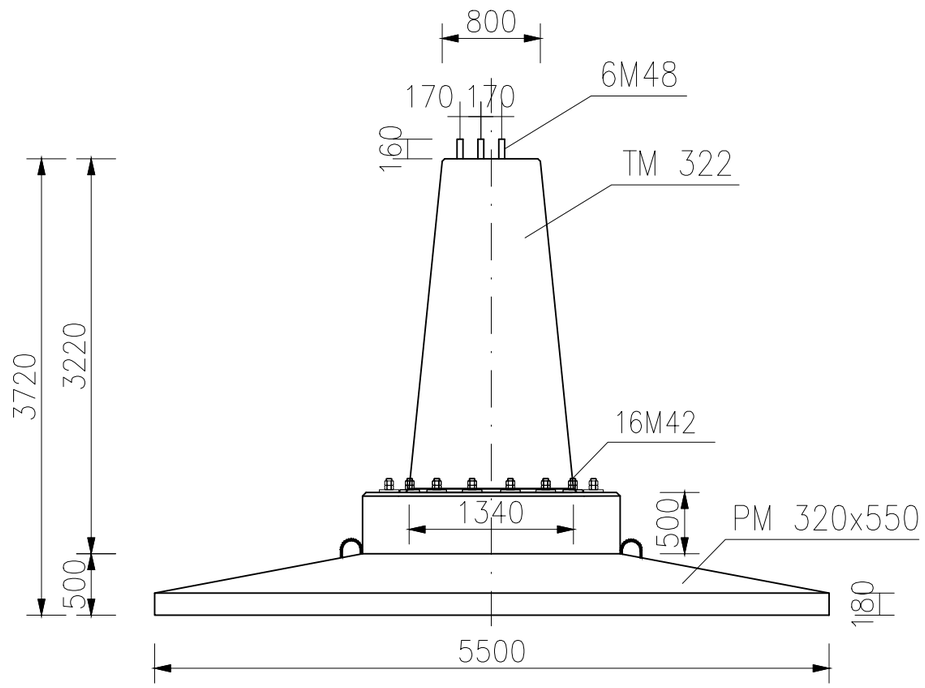

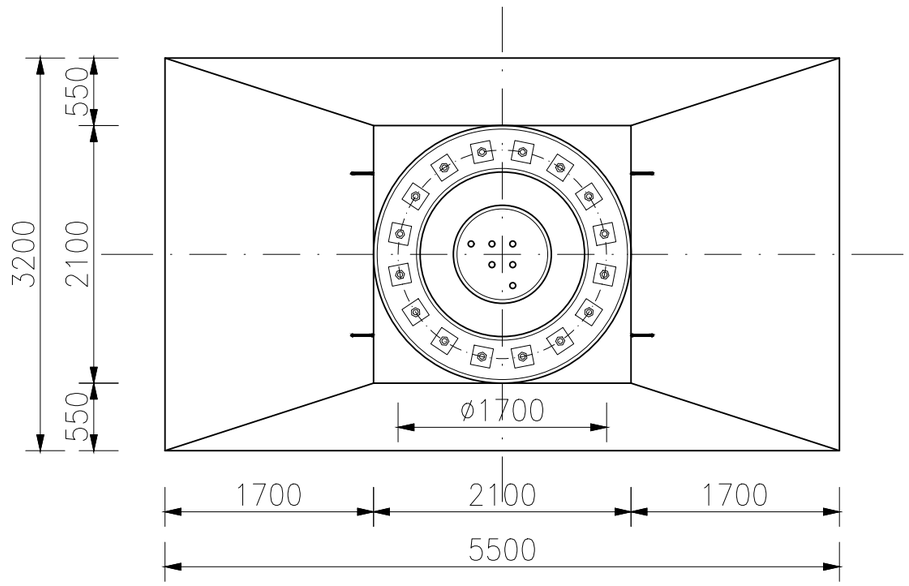

Nośność fundamentu		
Wyrywanie	Vz = 2000kN	H_{xy} = 550kN
Wciskanie	Vz = 2800kN	H_{xy} = 600kN

V_z – siła pionowa
H_{xy} – wypadkowa siła pozioma

Zestawienie materiałów

Fundament prefabrykowany SF 320x550/372[6M48]	Masa [kg]
Trzon TM 322	9580
Płyta PM 320x550	14260
Razem:	23840

Beton: C30/37 W8
Stal: S355J2

Jednostka projektowa:

ENPROM®

ENPROM Sp. z.o.o.
ul. Taneczna 18c, 02-829 Warszawa

Producent prefabrykatów:

WPŻ Elbud Gdańsk sp. z o.o.
Wytwórnia Prefabrykatów Żelbetowych

WPŻ Elbud Gdańsk sp. z.o.o.
Owśnice 1, 83-407 Łubiana

Skala	Fundament prefabrykowany	Strona
1:50	SF 320x550/372 [6M48]	43

SF 320x550/432 [6M48]

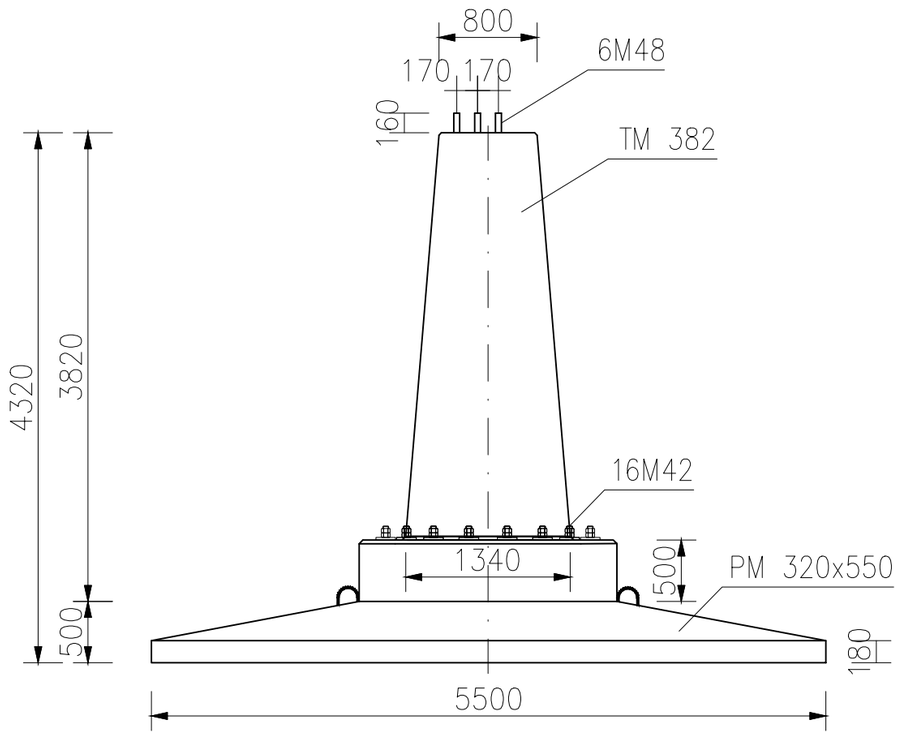

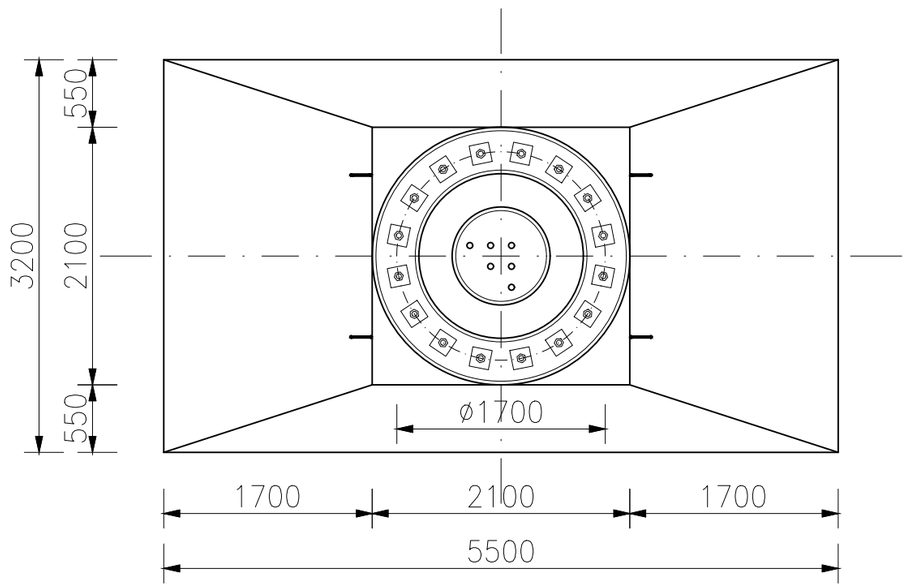

Nośność fundamentu		
Wyrywanie	Vz = 2000kN	H_{xy} = 550kN
Wciskanie	Vz = 2800kN	H_{xy} = 600kN

V_z – siła pionowa
H_{xy} – wypadkowa siła pozioma

Zestawienie materiałów

Fundament prefabrykowany SF 320x550/432 [6M48]	Masa [kg]
Trzon TM 382	11224
Płyta PM 320x550	14260
Razem:	25484

Beton: C30/37 W8
Stal: S355J2

Jednostka projektowa:

ENPROM®

ENPROM Sp. z.o.o.
ul. Taneczna 18c, 02-829 Warszawa

Producent prefabrykatów:

WPŻ Elbud Gdańsk sp. z o.o.
Wytwórnia Prefabrykatów Żelbetowych

WPŻ Elbud Gdańsk sp. z.o.o.
Owśnice 1, 83-407 Łubiana

Skala	Fundament prefabrykowany	Strona
1:50	SF 320x550/432 [6M48]	44

SF 400x600/422 [6M48]

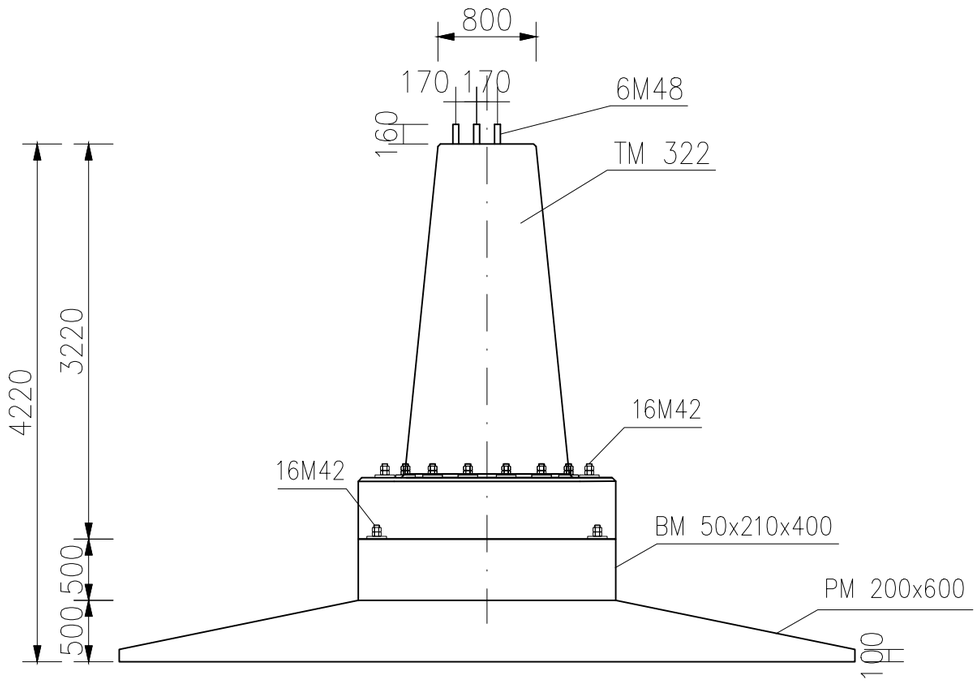

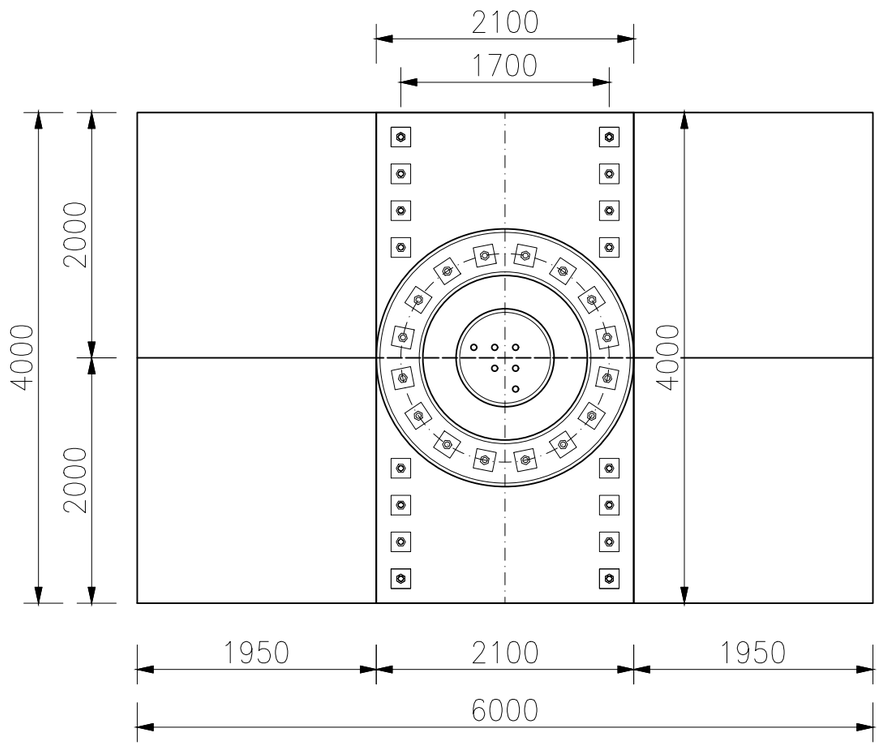

Nośność fundamentu		
Wyrywanie	Vz = 2000kN	H_{xy} = 550kN
Wciskanie	Vz = 2800kN	H_{xy} = 600kN

V_z – siła pionowa
H_{xy} – wypadkowa siła pozioma

Zestawienie materiałów

Fundament prefabrykowany SF 400x600/422[6M48]	Masa [kg]
Trzon TM 322	9580
Belka BM 50x210x400	9660
2xPłyta PM 200x600	20424
Razem:	39664

Beton: C30/37 W8
Stal: S355J2

Jednostka projektowa:

ENPROM®

ENPROM Sp. z.o.o.
ul. Taneczna 18c, 02-829 Warszawa

Producent prefabrykatów:

WPŻ Elbud Gdańsk sp. z o.o.
Wytwórnia Prefabrykatów Żelbetowych

WPŻ Elbud Gdańsk sp. z.o.o.
Owśnice 1, 83-407 Łubiana

Skala		Strona
1:50	Fundament prefabrykowany SF 400x600/422 [6M48]	45

SF 500x600/422 [6M48]

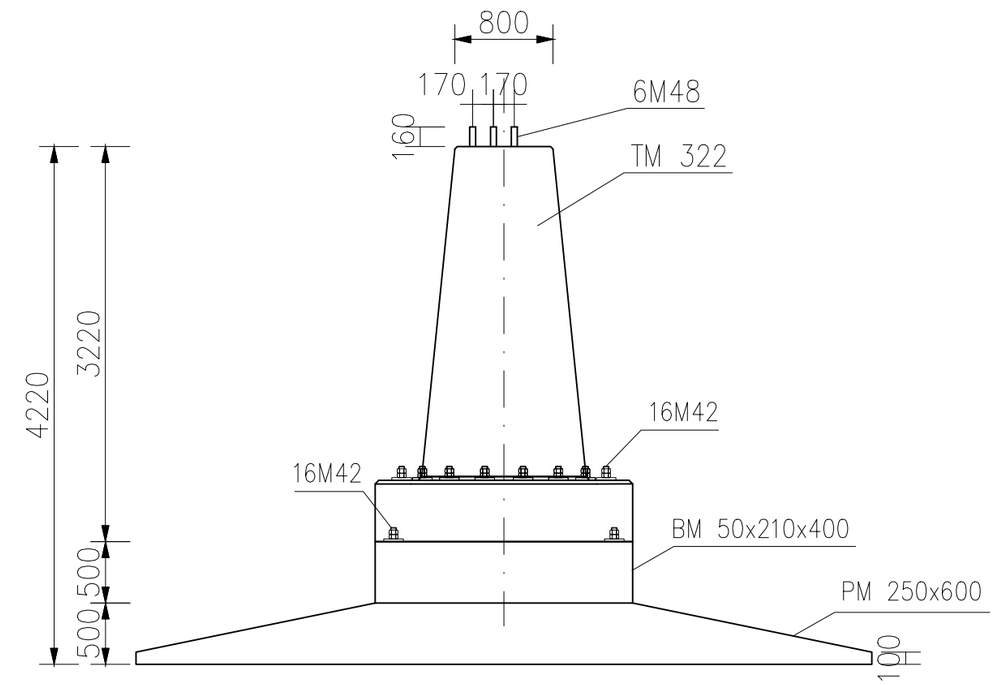

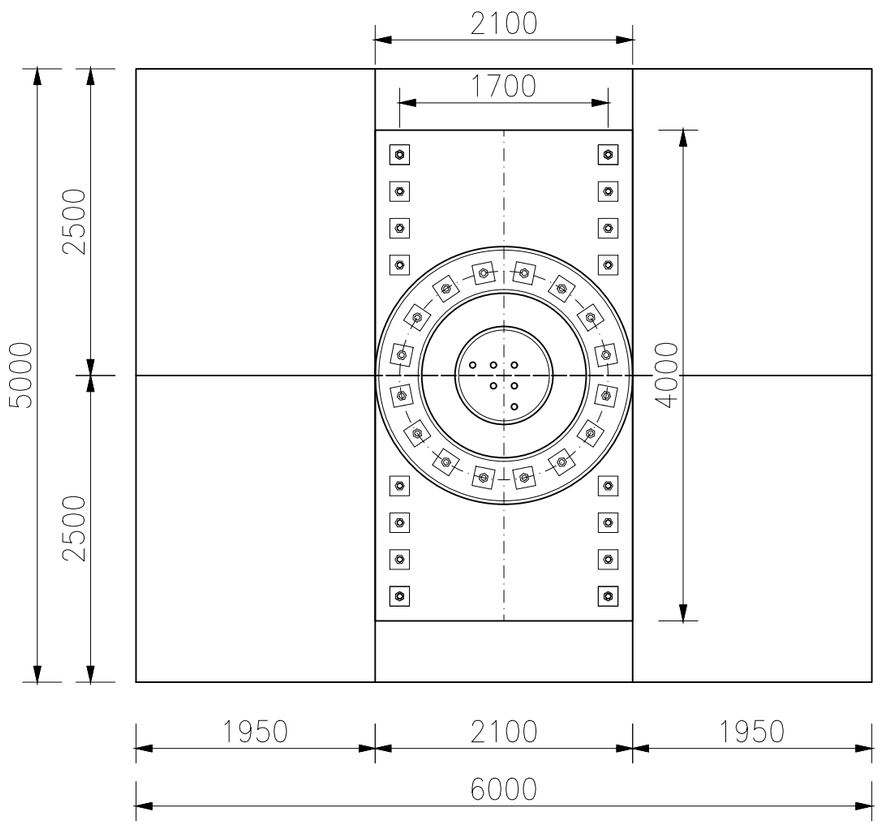

Nośność fundamentu		
Wyrywanie	Vz = 2000kN	H_{xy} = 550kN
Wciskanie	Vz = 2800kN	H_{xy} = 600kN

V_z – siła pionowa
H_{xy} – wypadkowa siła pozioma

Zestawienie materiałów

Fundament prefabrykowany SF 500x600/422[6M48]	Masa [kg]
Trzon TM 322	9580
Belka BM 50x210x400	9660
2xPłyta PM 250x600	25530
Razem:	44770

Beton: C30/37 W8
Stal: S355J2

Jednostka projektowa:

ENPROM®

ENPROM Sp. z.o.o.
ul. Taneczna 18c, 02-829 Warszawa

Producent prefabrykatów:

WPŻ Elbud Gdańsk sp. z o.o.
Wytwórnia Prefabrykatów Żelbetowych

WPŻ Elbud Gdańsk sp. z.o.o.
Owśnice 1, 83-407 Łubiana

Skala	Fundament prefabrykowany	Strona
1:50	SF 500x600/422 [6M48]	46

SF 600x600/422 [6M48]

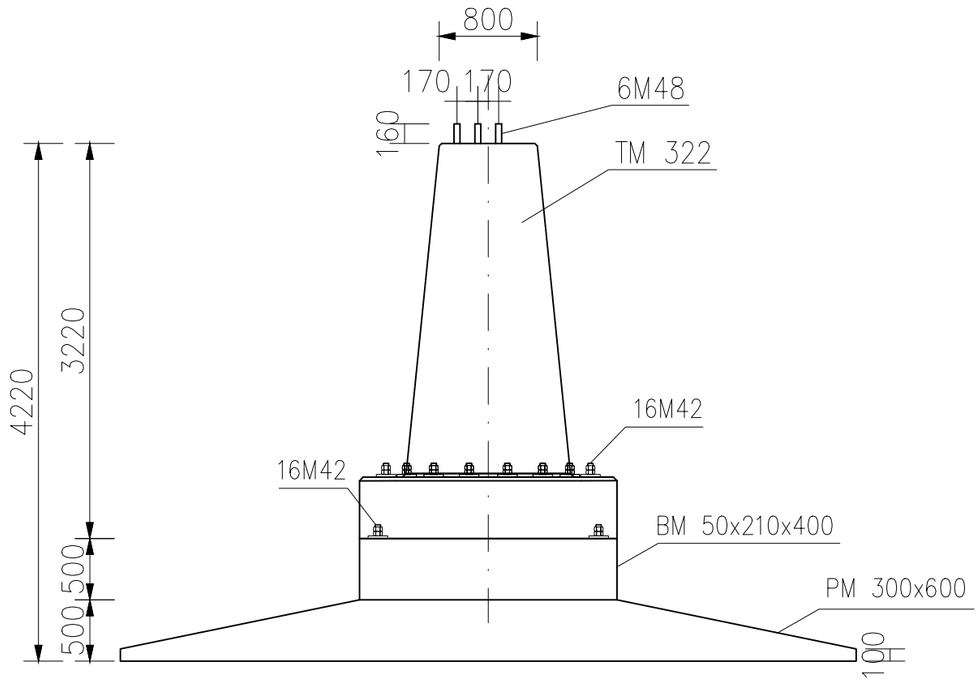

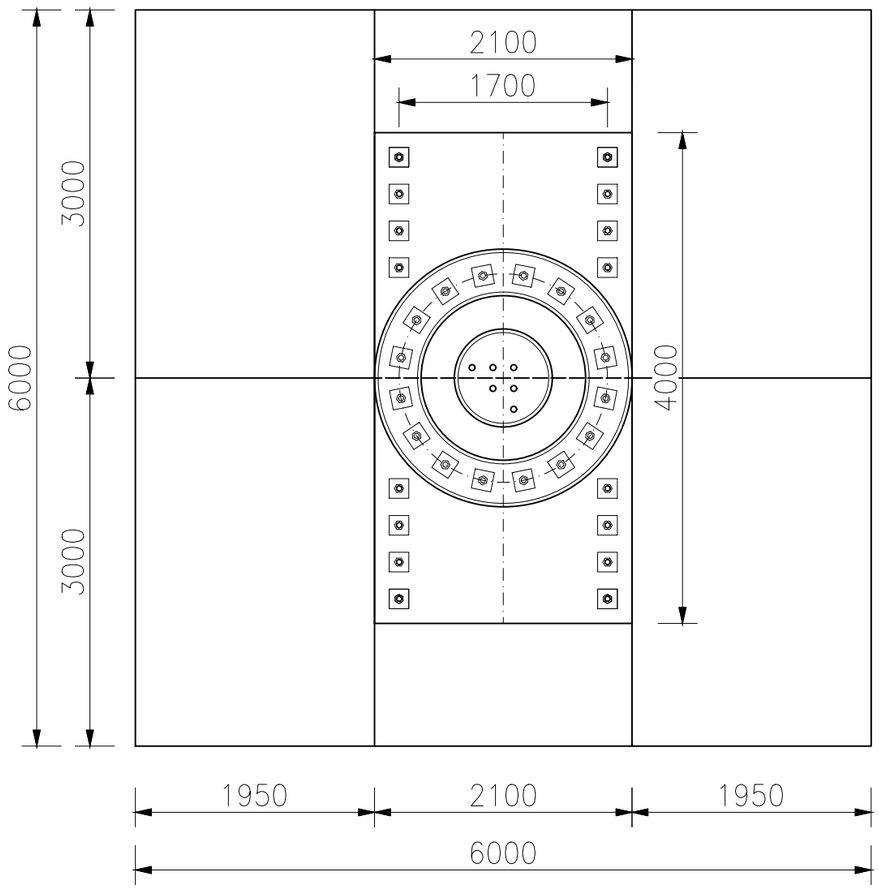

Nośność fundamentu		
Wyrywanie	Vz = 2000kN	H_{xy} = 550kN
Wciskanie	Vz = 2800kN	H_{xy} = 600kN

V_z – siła pionowa
H_{xy} – wypadkowa siła pozioma

Zestawienie materiałów

Fundament prefabrykowany SF 600x600/422[6M48]	Masa [kg]
Trzon TM 322	9580
Belka BM 50x210x400	9660
2xPłyta PM 300x600	30636
Razem:	49876

Beton: C30/37 W8
Stal: S355J2

Jednostka projektowa:

ENPROM®

ENPROM Sp. z.o.o.
ul. Taneczna 18c, 02-829 Warszawa

Producent prefabrykatów:

WPŻ Elbud Gdańsk sp. z o.o.
Wytwórnia Prefabrykatów Żelbetowych

WPŻ Elbud Gdańsk sp. z.o.o.
Owśnice 1, 83-407 Łubiana

Skala	Fundament prefabrykowany	Strona
1:50	SF 600x600/422 [6M48]	47

SF 400x600/482 [6M48]

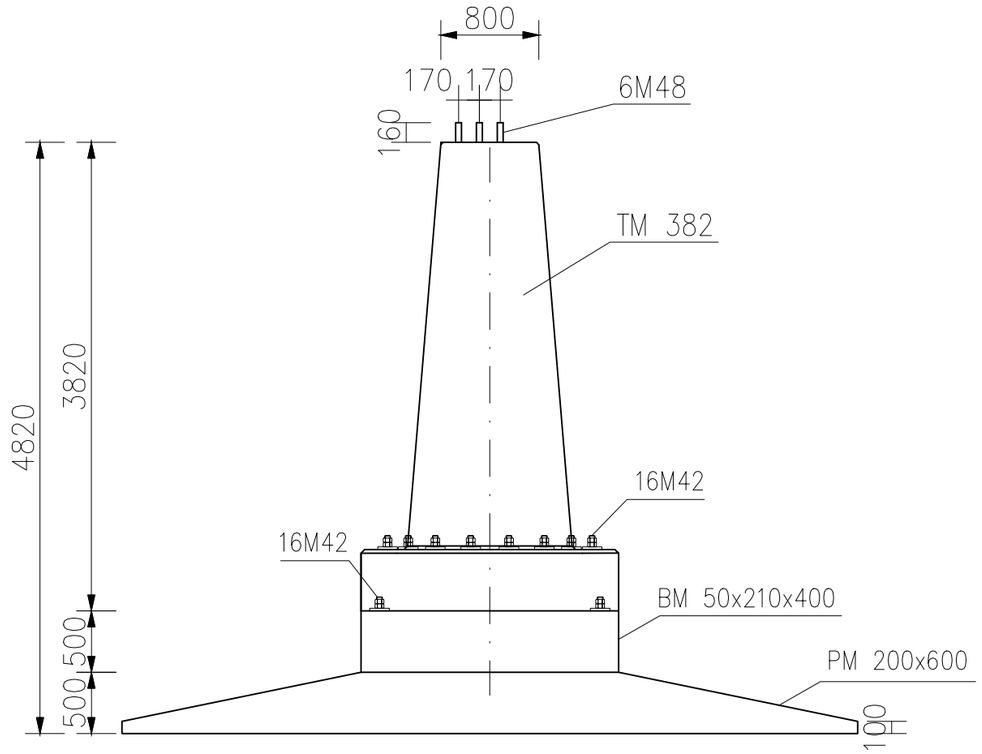

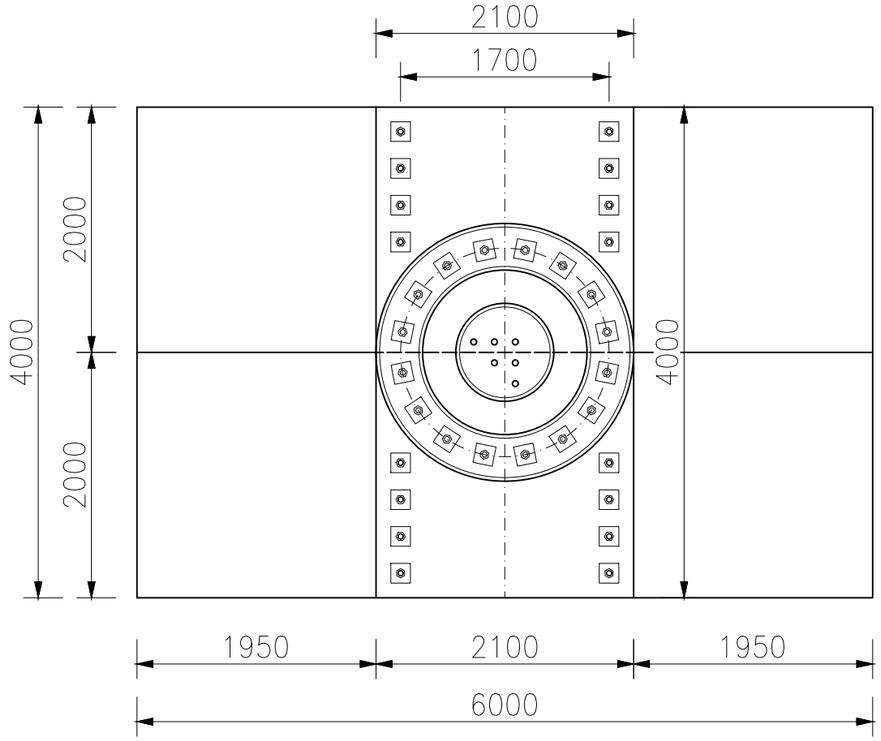

Nośność fundamentu		
Wyrywanie	Vz = 2000kN	H_{xy} = 550kN
Wciskanie	Vz = 2800kN	H_{xy} = 600kN

V_z – siła pionowa
H_{xy} – wypadkowa siła pozioma

Zestawienie materiałów

Fundament prefabrykowany SF 400x600/482 [6M48]	Masa [kg]
Trzon TM 382	10890
Belka BM 50x210x400	9660
2xPłyta PM 200x600	20424
Razem:	40974

Beton: C30/37 W8
Stal: S355J2

Jednostka projektowa:

ENPROM®

ENPROM Sp. z.o.o.
ul. Taneczna 18c, 02-829 Warszawa

Producent prefabrykatów:

WPŻ Elbud Gdańsk sp. z o.o.
Wytwórnia Prefabrykatów Żelbetowych

WPŻ Elbud Gdańsk sp. z.o.o.
Owśnice 1, 83-407 Łubiana

Skala	Fundament prefabrykowany	Strona
1:50	SF 400x600/482 [6M48]	48

SF 500x600/482 [6M48]

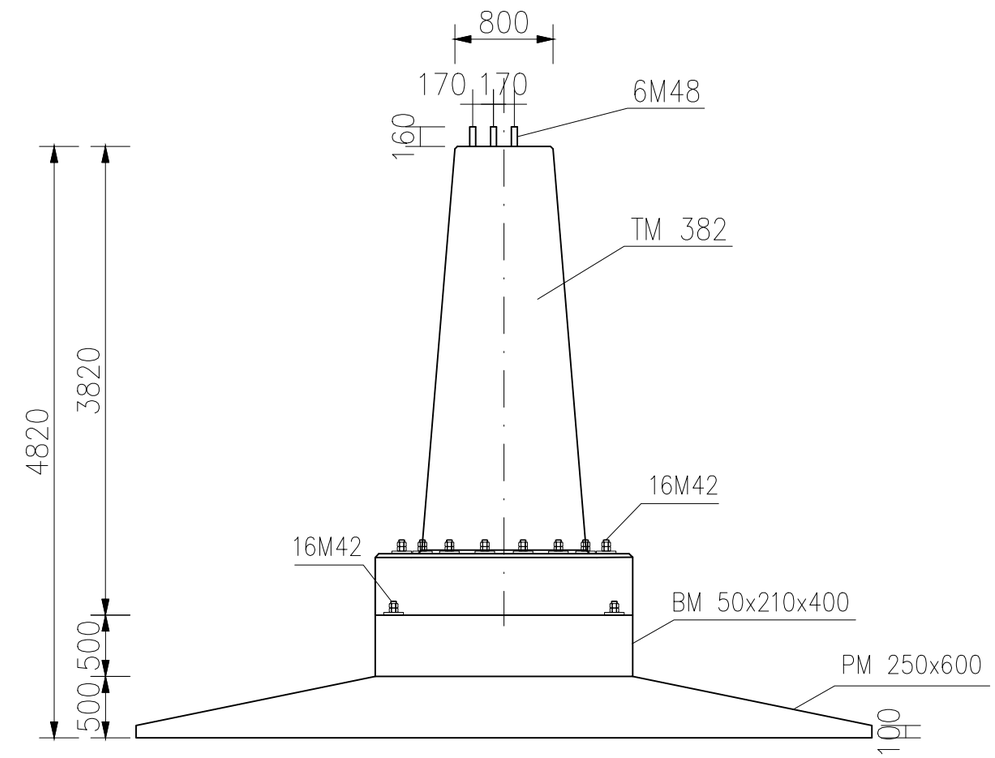

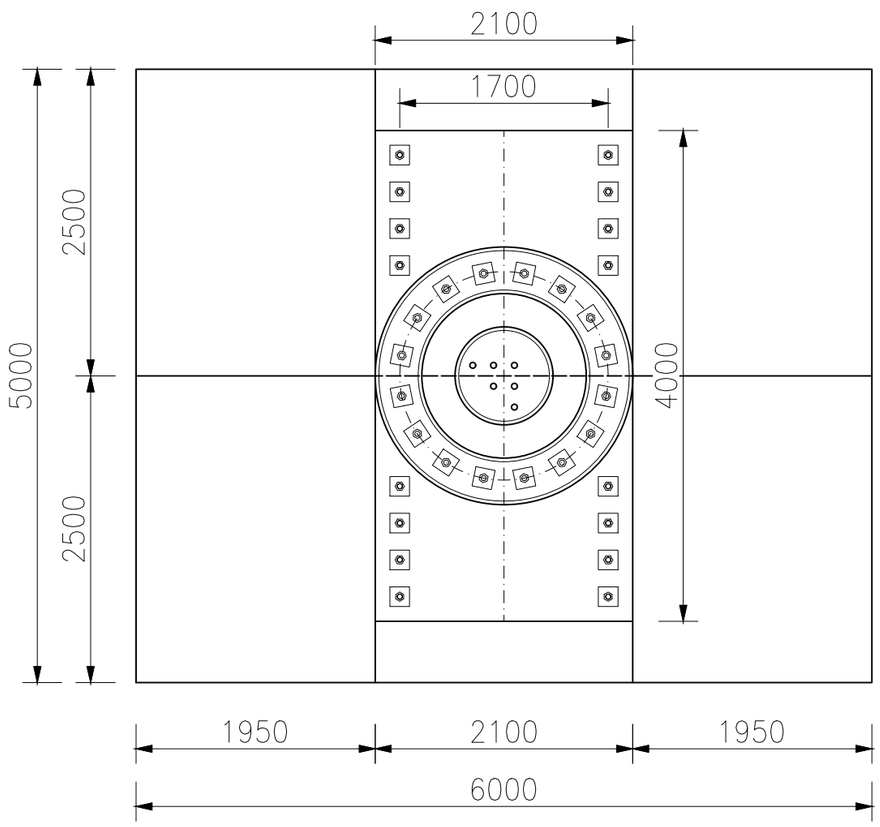

Nośność fundamentu		
Wyrywanie	Vz = 2000kN	H_{xy} = 550kN
Wciskanie	Vz = 2800kN	H_{xy} = 600kN

V_z – siła pionowa
H_{xy} – wypadkowa siła pozioma

Zestawienie materiałów

Fundament prefabrykowany SF 500x600/482[6M48]	Masa [kg]
Trzon TM 382	10890
Belka BM 50x210x400	9660
2xPłyta PM 250x600	25530
Razem:	46080

Beton: C30/37 W8
Stal: S355J2

Jednostka projektowa:

ENPROM®

ENPROM Sp. z.o.o.
ul. Taneczna 18c, 02-829 Warszawa

Producent prefabrykatów:

WPŻ Elbud Gdańsk sp. z o.o.
Wytwórnia Prefabrykatów Żelbetowych

WPŻ Elbud Gdańsk sp. z.o.o.
Owśnice 1, 83-407 Łubiana

Skala		Strona
1:50	Fundament prefabrykowany SF 500x600/482 [6M48]	49

SF 600x600/482 [6M48]

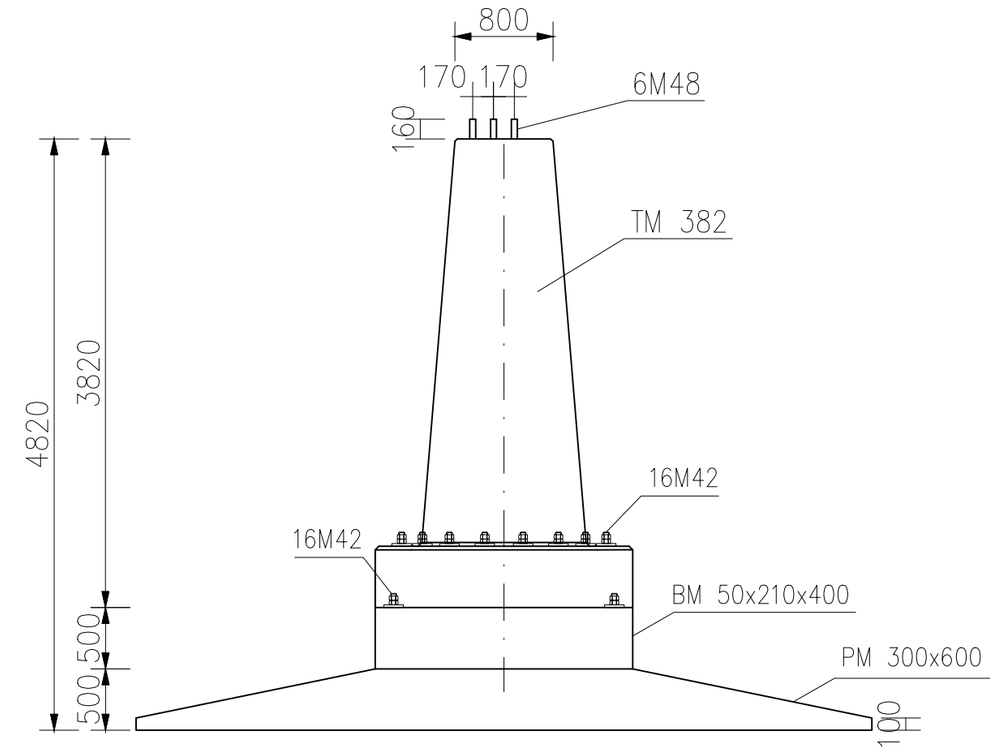

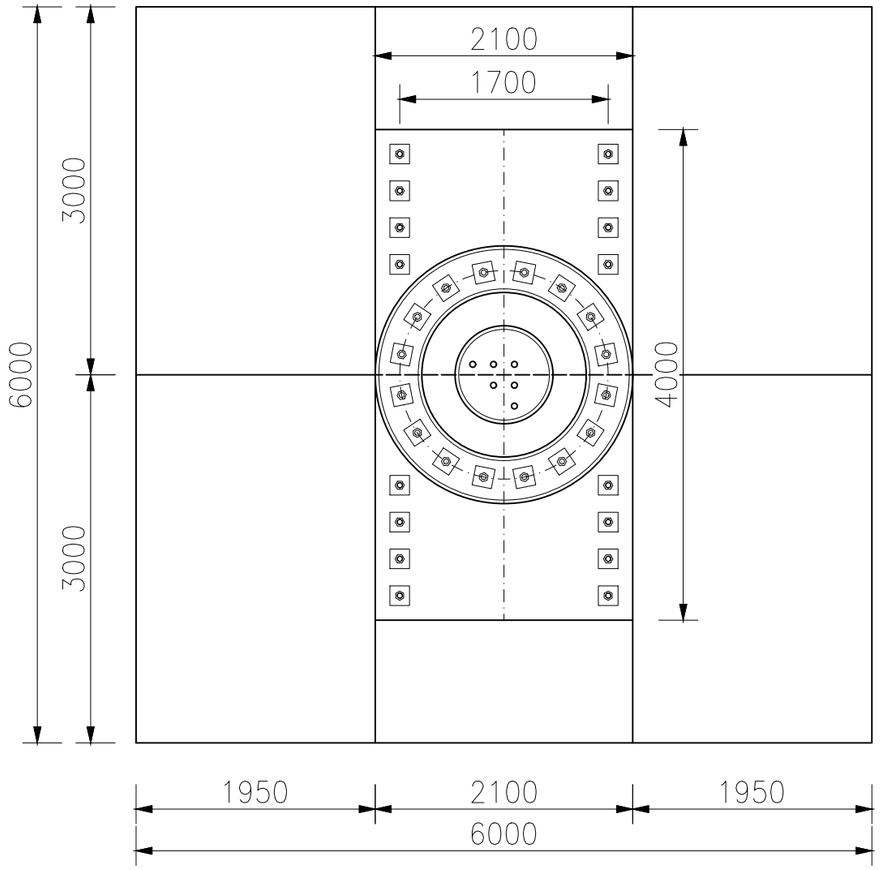

Nośność fundamentu		
Wyrywanie	Vz = 2000kN	H_{xy} = 550kN
Wciskanie	Vz = 2800kN	H_{xy} = 600kN

V_z – siła pionowa
H_{xy} – wypadkowa siła pozioma

Zestawienie materiałów

Fundament prefabrykowany SF 600x600/482[6M48]	Masa [kg]
Trzon TM 382	10890
Belka BM 50x210x400	9660
2xPłyta PM 300x600	30636
Razem:	51186

Beton: C30/37 W8
Stal: S355J2

Jednostka projektowa:

ENPROM®

ENPROM Sp. z.o.o.
ul. Taneczna 18c, 02-829 Warszawa

Producent prefabrykatów:

WPŻ Elbud Gdańsk sp. z o.o.
Wytwórnia Prefabrykatów Żelbetowych

WPŻ Elbud Gdańsk sp. z.o.o.
Owśnice 1, 83-407 Łubiana

Skala		Strona
1:50	Fundament prefabrykowany SF 600x600/482 [6M48]	50